สัญญาจ้าง

สัญญาเลขที่ ๑๘/๒๕๖๑

สัญญาฉบับนี้ทำขึ้น ณ สำนักงานเทศบาลตำบลบ้านแปะ เลขที่ ๑๔๑ หมู่ที่ ๘ ตำบลบ้านแปะ อำเภอจอมทอง จังหวัดเชียงใหม่ เมื่อ**วันที่ ๑๙ ธันวาคม ๒๕๖๐** ระหว่าง เทศบาลตำบลบ้านแปะ โดย นายพันธ์ศักดิ์ แก้วสุดใจ ซึ่งต่อไปในสัญญานี้เรียกว่า "ผู้ว่าจ้าง" ฝ่ายหนึ่ง กับ บริษัทเชียงใหม่ธีราชาติ จำกัด ซึ่งจดทะเบียนเป็นนิติบุคคล ณ สำนักงานทะเบียนหุ้นส่วนบริษัทกลาง กรมพัฒนาธุรกิจการค้า กระทรวงพาณิชย์ มีสำนักงานแห่งใหญ่ตั้งอยู่เลขที่ ๑๗๑ หมู่ที่ ๗ ตำบลบ้านแปะ อำเภอจอมทอง จังหวัดเชียงใหม่ โดย นายธงชัย วิชัยชาติ หรือนางสาวชญาภา วิชัยชาติโพธิ หรือนายวิษณุ โพธิ ผู้มีอำนาจลงนามผูกพันนิติบุคคล ปรากฏตามหนังสือรับรองของสำนักงานทะเบียนหุ้นส่วนบริษัทกลาง กรมพัฒนาธุรกิจการค้า กระทรวงพาณิชย์ ที่ ๑๐๐๙๒๒๑๕๑๐๕๘ ลงวันที่ ๑๒ พฤศจิกายน ๒๕๖๐ ซึ่งต่อไปในสัญญานี้จะเรียกว่า "ผู้รับจ้าง" อีกฝ่ายหนึ่ง

คู่สัญญาได้ตกลงกันมีข้อความดังต่อไปนี้

ข้อ ๑. ข้อตกลงว่าจ้าง

ผู้ว่าจ้างตกลงจ้างและผู้รับจ้างตกลงรับจ้างทำงานก่อสร้างถนนผิวจราจรคอนกรีตเสริมเหล็ก บ้านบนนา หมู่ที่ ๑๔ ตำบลบ้านแปะ อำเภอจอมทอง จังหวัดเชียงใหม่ ขนาดผิวจราจรกว้าง ๓.๕ เมตร ยาว ๒๐๐ เมตร หนา ๐.๑๕ เมตร หรือมีพื้นที่รวมกันโดยเฉลี่ยไม่น้อยกว่า ๗๐๐ ตารางเมตร ตามแบบแปลนของเทศบาลตำบลบ้านแปะ ตามข้อกำหนดและเงื่อนไขแห่งสัญญานี้รวมทั้งเอกสารแนบท้ายสัญญา

ผู้รับจ้างตกลงที่จะจัดหาแรงงานและวัสดุ เครื่องมือเครื่องใช้ ตลอดจนอุปกรณ์ต่าง ๆ ชนิดดี เพื่อใช้ในงานจ้างตามสัญญานี้

ข้อ ๒. เอกสารอันเป็นส่วนหนึ่งของสัญญา

เอกสารแนบท้ายสัญญาดังต่อไปนี้ให้ถือเป็นส่วนหนึ่งของสัญญานี้

๒.๑	ผนวก ๑ แบบรูป/รายการละเอียด	จำนวน .....๓.... หน้า
๒.๒	ผนวก ๒ ใบเสนอราคา	จำนวน .....๑... หน้า
๒.๓	ผนวก ๓ ใบแจ้งปริมาณงานและราคา	จำนวน .....๑... หน้า
๒.๔	ผนวก ๔ เอกสารของผู้รับจ้าง	จำนวน .....๑๓... หน้า
๒.๕	ผนวก ๕ รายละเอียดการติดตั้งแผ่นป้ายประชาสัมพันธ์โครงการ	จำนวน ....๓.... หน้า

ความใดในเอกสารแนบท้ายสัญญาที่ขัดแย้งกับข้อความในสัญญานี้ ให้ใช้ข้อความในสัญญานี้บังคับ และในกรณีที่เอกสารแนบท้ายสัญญาขัดแย้งกันเอง ผู้รับจ้างจะต้องปฏิบัติตามคำวินิจฉัยของผู้ว่าจ้าง

ข้อ ๓. หลักประกันการปฏิบัติตามสัญญา

ในขณะทำสัญญานี้ ผู้รับจ้างได้นำหลักประกันเป็นหนังสือค้ำบริษัทธนาคารกสิกรไทย จำกัด (มหาชน) สาขาจอมทอง เลขที่ ๑๐๐๐๑๕๗๙๙๗๒ ลงวันที่ ๑๙ ธันวาคม ๒๕๖๐ เป็นจำนวนเงิน ๑๘,๙๗๕ บาท (หนึ่งหมื่นแปดพันเก้าร้อยเจ็ดสิบห้าบาทถ้วน) มามอบให้แก่ผู้ว่าจ้างเพื่อเป็นหลักประกันการปฏิบัติตามสัญญานี้

หลักประกันที่ผู้รับจ้างนำมามอบไว้ตามวรรคหนึ่ง ผู้ว่าจ้างจะคืนให้เมื่อผู้รับจ้างพ้นจากข้อผูกพันตามสัญญานี้แล้ว

(ลงชื่อ) ..... ผู้ว่าจ้าง (ลงชื่อ) ..... ผู้รับจ้าง

(นายพันธ์ศักดิ์ แก้วสุดใจ) (นายวิษณุ โพธิ)

ข้อ ๔ ค่าจ้างและการจ่ายเงิน

ผู้ว่าจ้างตกลงจ่าย และผู้รับจ้างตกลงรับเงินค่าจ้างเป็นเงิน จำนวน ๓๗๙,๕๐๐.- บาท (สามแสนเจ็ดหมื่นเก้าพันห้าร้อยบาทถ้วน) ซึ่งได้รวมภาษีมูลค่าเพิ่ม จำนวน ๒๔,๘๒๗.๑๐ บาท (สองหมื่นสี่พันแปดร้อยยี่สิบเจ็ดบาทสิบสตางค์) ตลอดจนภาษีอากรอื่น ๆ และค่าใช้จ่ายทั้งปวงด้วยแล้ว โดยถือราคาเหมารวมเป็นเกณฑ์ และกำหนดการจ่ายเงินโดยแบ่งออกเป็นงวด ๆ ดังนี้

งวดสุดท้าย เป็นจำนวนเงินในอัตราร้อยละ (๑๐๐%) ของค่าจ้างเมื่อผู้รับจ้างได้ปฏิบัติทั้งหมดให้แล้วเสร็จเรียบร้อยตามสัญญา รวมทั้งทำสถานที่ก่อสร้างให้สะอาดเรียบร้อยตามที่กำหนดไว้ในข้อ ๑๘

ข้อ ๕ กำหนดเวลาแล้วเสร็จและสิทธิของผู้ว่าจ้างในการบอกเลิกสัญญา

ผู้รับจ้างต้องเริ่มทำงานที่รับจ้างภายใน **วันที่ ๒๐ ธันวาคม ๒๕๖๐** และจะต้องทำงานให้แล้วเสร็จสมบูรณ์ภายใน **วันที่ ๑๙ มีนาคม ๒๕๖๑** (๙๐วัน) ถ้าผู้รับจ้างมิได้ลงมือทำงานภายในกำหนดเวลา หรือไม่สามารถทำงานให้แล้วเสร็จตามกำหนดเวลา หรือมีเหตุให้เชื่อได้ว่าผู้รับจ้างไม่สามารถทำงานให้แล้วเสร็จภายในกำหนดเวลา หรือจะแล้วเสร็จล่าช้าเกินกว่ากำหนดเวลา หรือผู้รับจ้างทำผิดสัญญาข้อใดข้อหนึ่งหรือตกเป็นผู้ล้มละลาย หรือเพิกเฉยไม่ปฏิบัติตามคำสั่งของคณะกรรมการตรวจการจ้าง หรือผู้ควบคุมงานหรือบริษัทที่ปรึกษา ซึ่งได้รับมอบหมายจากผู้ว่าจ้าง ผู้ว่าจ้างมีสิทธิที่จะบอกเลิกสัญญานี้ได้ และมีสิทธิจ้างผู้รับจ้างรายใหม่เข้าทำงานของ ผู้รับจ้างให้ลุล่วงไปได้ด้วย

ข้อ ๖ ความรับผิดชอบในความชำรุดบกพร่องของงานจ้าง

เมื่องานแล้วเสร็จบริบูรณ์ และผู้ว่าจ้างได้รับมอบหมายจากผู้รับจ้างหรือจากผู้รับจ้างรายใหม่ในกรณี ที่มีการบอกเลิกสัญญาตามข้อ ๕ หากมีเหตุชำรุดบกพร่องหรือเสียหายเกิดขึ้นจากงานนี้ ภายใน **กำหนด ๒ ปี**.....-....เดือน นับถัดจากวันที่ได้รับมอบหมายงานดังกล่าว ซึ่งความชำรุดบกพร่องหรือเสียหายนั้น เกิดจากความบกพร่องของ ผู้รับจ้าง อันเกิดจากการใช้วัสดุที่ไม่ถูกต้อง หรือทำไว้ไม่เรียบร้อย หรือทำไม่ถูกต้องตามมาตรฐานแห่งหลักวิชาผู้รับจ้างจะต้องรีบทำการแก้ไขให้เป็นที่เรียบร้อยโดยไม่ชักช้า โดยผู้ว่าจ้างไม่ต้องออกเงินใด ๆ ในการนี้ทั้งสิ้น หากผู้รับจ้างบิดพลิ้วไม่กระทำการดังกล่าวภายในกำหนด **๓๐ วัน** นับแต่วันที่ได้รับแจ้งเป็นหนังสือจากผู้ว่าจ้างหรือไม่ทำงานนั้นโดยผู้รับจ้างต้องเป็นผู้ออกค่าใช้จ่าย

ข้อ ๗ การรับจ้างช่วง

ผู้รับจ้างจะต้องไม่เอางานทั้งหมดหรือบางส่วนแห่งสัญญานี้ไปจ้างช่วงอีกต่อหนึ่ง โดยไม่ได้รับความยินยอมเป็นหนังสือจากผู้ว่าจ้างก่อน ทั้งนี้นอกจากในกรณีที่สัญญานี้จะได้ระบุไว้เป็นอย่างอื่น ความยินยอมดังกล่าวนั้นไม่เป็นเหตุให้ผู้รับจ้างหลุดพ้นจากความรับผิดหรือพันธะหน้าที่ตามสัญญานี้ และผู้รับจ้างจะยังคงต้องรับผิดในความผิดและความประมาทเลินเล่อของผู้รับจ้างช่วงหรือของตัวแทนหรือลูกจ้างของผู้รับช่วงนั้นทุกประการ

ข้อ ๘ การควบคุมงานของผู้รับจ้าง

ผู้รับจ้างจะต้องควบคุมงานที่รับจ้างอย่างเอาใจใส่ด้วยประสิทธิภาพและความชำนาญ และในระหว่างทำงานที่รับจ้างจะต้องมีผู้แทนจัดให้มีผู้แทนซึ่งทำงานเต็มเวลาเป็นผู้ควบคุมงาน ควบคุมงานดังกล่าวจะต้องเป็นผู้แทนได้รับมอบอำนาจจากผู้รับจ้าง คำสั่งหรือคำแนะนำต่างๆ ที่ได้แจ้งแก่ผู้แทนผู้ได้รับมอบอำนาจนั้นให้ถือว่าเป็นคำสั่งหรือคำแนะนำที่ได้แจ้งแก่ผู้รับจ้าง การแต่งตั้งผู้ควบคุมงานนั้นจะต้องทำเป็นหนังสือและต้องได้รับความเห็นชอบจากผู้ว่าจ้าง การเปลี่ยนตัวหรือแต่งตั้งผู้ควบคุมงานใหม่จะทำมิได้หากไม่ได้รับความเห็นชอบจากผู้ว่าจ้างก่อน

(ลงชื่อ) ผู้ว่าจ้าง (ลงชื่อ) ผู้รับจ้าง

(นายพันธ์ศักดิ์ แก้วสุดใจ) (นายวิษณุ โพธิ์)

ผู้ว่าจ้างมีสิทธิที่จะขอให้เปลี่ยนตัวผู้แทนได้รับมอบหมายอำนาจนั้น โดยแจ้งเป็นหนังสือไปยังผู้รับจ้าง และผู้รับจ้างจะต้องทำการเปลี่ยนตัวโดยพลัน โดยไม่คิดราคาเพิ่มหรืออ้างเป็นเหตุเพื่อขยายอายุสัญญาอันเนื่องมาจากเหตุนี้

ข้อ ๙ ความรับผิดของผู้รับจ้าง

ผู้รับจ้างจะต้องรับผิดต่ออุปัทวเหตุ ความเสียหาย หรือภยันตรายใด ๆ อันเกิดจากการปฏิบัติงานของผู้รับจ้าง และจะต้องรับผิดต่อความเสียหายจากการกระทำของลูกจ้างของผู้รับจ้าง

ความเสียหายใด ๆ อันเกิดแก่งานที่ผู้รับจ้างได้ทำขึ้น แม้จะเกิดขึ้นเพราะเหตุสุดวิสัย นอกจากกรณีอันเกิดจากความผิดของผู้ว่าจ้าง ผู้รับจ้างจะต้องรับผิดโดยซ่อมแซมให้คืนดีหรือเปลี่ยนให้ใหม่โดยค่าใช้จ่ายของผู้รับจ้างเอง ความรับผิดของผู้รับจ้างดังกล่าวในข้อนี้จะสิ้นสุดลงเมื่อผู้ว่าจ้างได้รับมอบงานครั้งสุดท้าย ซึ่งหลังจากนั้นผู้รับจ้างคงต้องรับผิดชอบในกรณีชำรุดบกพร่อง หรือความเสียหายดังกล่าวในข้อ ๖ เท่านั้น

ข้อ ๑๐ การจ่ายเงินแก่ลูกจ้าง

ผู้รับจ้างจะต้องจ่ายเงินแก่ลูกจ้างที่ผู้รับจ้างได้จ้างมาในอัตรา และตามกำหนดเวลาที่ผู้รับจ้างได้ตกลงหรือทำสัญญาไว้ต่อลูกจ้างดังกล่าว

ถ้าผู้รับจ้างไม่จ่ายเงินค่าจ้างหรือค่าทดแทนอื่นใดแก่ลูกจ้างดังกล่าวในวรรคแรก ผู้ว่าจ้างมีสิทธิที่จะเอาเงินค่าจ้างที่จะต้องจ่ายแก่ผู้รับจ้างมาจ่ายให้แก่ลูกจ้างของผู้รับจ้างดังกล่าวและให้ถือว่าผู้ว่าจ้างได้จ่ายเงินจำนวนนั้นเป็นค่าจ้างให้แก่ผู้รับจ้างตามสัญญาแล้ว

ผู้รับจ้างจะต้องจัดให้มีประกันภัยสำหรับลูกจ้างทุกคนที่จ้างมาทำงานโดยให้ครอบคลุมถึงความรับผิดทั้งปวงของผู้รับจ้าง รวมทั้งผู้รับจ้างช่วงอันจะพึงมีในกรณีความเสียหายที่คิดค่าสินไหมทดแทนได้ตามกฎหมาย ซึ่งเกิดจากอุปัทวเหตุหรือภยันตรายใด ๆ ต่อลูกจ้างหรือบุคคลอื่นที่ผู้รับจ้างช่วงจ้างมาทำงานผู้รับจ้างจะต้องส่งมอบกรมธรรม์ประกันภัยดังกล่าวพร้อมทั้งหลักฐานการชำระเบี้ยประกันภัยให้แก่ผู้ว่าจ้างเมื่อผู้ว่าจ้างเรียกร้อง

ข้อ ๑๑ การตรวจงานจ้าง

ถ้าผู้ว่าจ้างแต่งตั้งกรรมการตรวจการจ้าง ผู้ควบคุมงานหรือบริษัทที่ปรึกษาเพื่อควบคุมการทำงานของผู้รับจ้าง กรรมการตรวจการจ้างหรือผู้ควบคุมหรือบริษัทที่ปรึกษานั้น มีอำนาจเข้าไปตรวจการงานในโรงงานและสถานที่ที่กำลังก่อสร้างได้ทุกเวลา และผู้รับจ้างจะต้องอำนวยความสะดวกและให้ความช่วยเหลือในการนั้นตามสมควร

การที่มีกรรมการตรวจการจ้าง ผู้ควบคุมงานหรือบริษัทที่ปรึกษาหาทำให้ผู้รับจ้างพ้นความรับผิดชอบตามสัญญานี้ข้อหนึ่งข้อใดไม่

ข้อ ๑๒ แบบรูปและรายการละเอียดคลาดเคลื่อน

ผู้รับจ้างจะต้องรับรองว่าได้ตรวจสอบและทำความเข้าใจในแบบรูปรายการละเอียดโดยถี่ถ้วนแล้ว หากปรากฏว่าแบบรูปและรายการละเอียดนั้นผิดพลาดหรือคลาดเคลื่อนไปจากหลักการทางวิศวกรรมหรือทางเทคนิค ผู้รับจ้างตกลงที่จะปฏิบัติตามคำวินิจฉัยของกรรมการตรวจการจ้างหรือผู้ควบคุมงานหรือบริษัทที่ปรึกษาที่ผู้ว่าจ้างแต่งตั้ง เพื่อให้งานแล้วเสร็จบริบูรณ์โดยจะคิดค่าใช้จ่ายใด ๆ เพิ่มขึ้นจากผู้ว่าจ้างไม่ได้

ข้อ ๑๓ การควบคุมงานโดยผู้ว่าจ้าง

ผู้รับจ้างตกลงว่ากรรมการตรวจการจ้าง ผู้ควบคุมงานหรือบริษัทที่ปรึกษาที่ผู้ว่าจ้างแต่งตั้งมีอำนาจที่จะตรวจสอบและควบคุมงานเพื่อให้เป็นไปตามเอกสารสัญญาและมีอำนาจที่จะสั่งให้แก้ไข เปลี่ยนแปลง เพิ่มเติม หรือตัดทอนซึ่งงานตามสัญญานี้ หากผู้รับจ้างขัดขืนไม่ปฏิบัติตาม กรรมการตรวจการจ้าง ผู้ควบคุมงาน หรือบริษัทที่ปรึกษา มีอำนาจที่จะสั่งให้หยุดกิจการนั้นชั่วคราวได้ ความล่าช้าในกรณีเช่นนี้ผู้รับจ้างจะถือเป็นเหตุขอขยายวันทำการออกไปมิได้

(ลงชื่อ) ผู้ว่าจ้าง (ลงชื่อ) ผู้รับจ้าง

(นายพันธ์ศักดิ์ แก้วสุดใจ) (นายวิษณุ โพธิ์)

ข้อ ๑๔ งานพิเศษและการแก้ไขงาน

ผู้ว่าจ้างมีสิทธิที่จะสั่งให้ผู้รับจ้างทำงานพิเศษซึ่งไม่ได้แสดงไว้ หรือรวมอยู่ในเอกสารสัญญา หากงานพิเศษนั้น ๆ อยู่ในขอบข่ายทั่วไปแห่งวัตถุประสงค์ของสัญญานี้ นอกจากนี้ผู้ว่าจ้างยังมีสิทธิสั่งให้เปลี่ยนแปลงหรือแก้ไขแบบรูปและข้อกำหนดต่างๆ ในเอกสารสัญญานี้ด้วย โดยไม่ทำให้สัญญาเป็นโมฆะ แต่อย่างใด

อัตราค่าจ้างหรือราคาที่กำหนดไว้ในสัญญานี้ให้กำหนดใช้สำหรับงานพิเศษ หรืองานที่เพิ่มเติมขึ้นหรือตัดทอนลงทั้งปวงตามคำสั่งของผู้ว่าจ้าง หากในสัญญาไม่ได้กำหนดไว้ถึงอัตราค่าจ้าง หรือราคาใด ๆ ที่จะนำมาใช้สำหรับงานพิเศษหรืองานที่เพิ่มขึ้นดังกล่าว ผู้ว่าจ้างและผู้รับจ้างจะได้ตกลงกันที่จะกำหนดอัตราหรือราคารวมทั้งการขยายระยะเวลา (ถ้ามี) กันใหม่เพื่อความเหมาะสม ในกรณีที่ตกลงกันไม่ได้ ผู้ว่าจ้างจะกำหนดอัตราจ้างหรือราคาตายตัวตามแต่ผู้ว่าจ้างจะเห็นว่าเหมาะสมและถูกต้อง ซึ่งผู้รับจ้างจะต้องปฏิบัติงานตามคำสั่งของผู้ว่าจ้างแต่อาจสงวนสิทธิที่จะดำเนินการตามข้อ ๑๙ ต่อไปได้

ข้อ ๑๕ ค่าปรับ

หากผู้รับจ้างไม่สามารถทำงานให้แล้วเสร็จตามเวลาที่กำหนดไว้ในสัญญาและผู้ว่าจ้างยังมิได้บอกเลิกสัญญา ผู้รับจ้างจะต้องชำระค่าปรับให้แก่ผู้ว่าจ้างเป็นจำนวนเงินวันละ ๙๔๘.๗๕ บาท (๐.๒๕%) และจะต้องชำระค่าใช้จ่าย ในการควบคุมงานในเมื่อผู้ว่าจ้างต้องจ้างผู้ควบคุมงานอีกต่อหนึ่งเป็นจำนวนเงินวันละ ....-.... บาท นับถัดจากวันที่กำหนดแล้วเสร็จตามสัญญา หรือวันที่ผู้ว่าจ้างได้ขยายให้จนถึงวันที่ทำงานแล้วเสร็จจริง นอกจากนี้ผู้รับจ้างยอมให้ผู้ว่าจ้างเรียกค่าเสียหายอันเกิดขึ้นจากการที่ผู้รับจ้างทำงานล่าช้าเฉพาะส่วนที่เกินกว่าจำนวนค่าปรับและค่าใช้จ่ายดังกล่าวได้อีกด้วย

ในระหว่างที่ผู้ว่าจ้างยังมิได้บอกเลิกสัญญานั้น หากผู้ว่าจ้างเห็นว่าผู้รับจ้างจะไม่สามารถปฏิบัติตามสัญญาต่อไปได้ ผู้ว่าจ้างจะใช้สิทธิบอกเลิกสัญญาและใช้สิทธิตามข้อ ๑๖ ก็ได้ และถ้าผู้ว่าจ้างได้แจ้งข้อเรียกร้องไปยัง ผู้รับจ้างเมื่อครบกำหนดแล้วเสร็จของงานให้ชำระค่าปรับแล้ว ผู้ว่าจ้างมีสิทธิที่จะปรับผู้รับจ้างจนถึงวันบอกเลิกสัญญาได้อีกด้วย

ข้อ ๑๖ สิทธิของผู้ว่าจ้างภายหลังบอกเลิกสัญญา

ในกรณีที่ผู้ว่าจ้างบอกเลิกสัญญา ผู้ว่าจ้างอาจทำงานนั้นเองหรือว่าจ้างผู้อื่นให้ทำงานนั้นต่อจนแล้วเสร็จได้ ผู้ว่าจ้างหรือผู้รับจ้างทำงานนั้นต่อมีสิทธิใช้เครื่องใช้ในการก่อสร้างสิ่งที่ก่อสร้างขึ้นชั่วคราวสำหรับงานก่อสร้างและวัสดุต่าง ๆ ซึ่งเห็นว่าจะต้องสงวนเอาไว้เพื่อการปฏิบัติงานตามสัญญาตามที่จะเห็นสมควร

ในกรณีดังกล่าว ผู้ว่าจ้างมีสิทธิริบหลักประกันการปฏิบัติตามสัญญาทั้งหมด หรือบางส่วนตามแต่จะเห็นสมควร นอกจากนั้นผู้รับจ้างจะต้องรับผิดชอบในค่าเสียหาย ซึ่งเป็นจำนวนเกินกว่าหลักประกันการปฏิบัติงานและค่าเสียหายต่าง ๆ ที่เกิดขึ้น รวมทั้งค่าใช้จ่ายที่เพิ่มขึ้นในการทำงานนั้นต่อให้แล้วเสร็จตามสัญญา และค่าใช้จ่ายในการควบคุมงานเพิ่ม (ถ้ามี) ซึ่งผู้ว่าจ้างจะหักเอาจากเงินประกันผลงานหรือจำนวนเงินใด ๆ ที่จะจ่ายให้แก่ผู้รับจ้างก็ได้

ข้อ ๑๗ การกำหนดค่าเสียหาย

ค่าปรับหรือค่าเสียหายซึ่งเกิดขึ้นจากผู้รับจ้างตามสัญญานี้ ผู้ว่าจ้างมีสิทธิที่จะหักเอาจากจำนวนเงินค่าจ้างที่ค้างจ่าย หรือจากเงินประกันผลงานของผู้รับจ้าง หรือบังคับจากหลักประกันการปฏิบัติตามสัญญาก็ได้

หากมีเงินค่าจ้างตามสัญญาที่หักไว้จ่ายเป็นค่าปรับ และค่าเสียหายแล้ว ยังเหลืออยู่อีกเท่าใด ผู้ว่าจ้างจะคืนให้แก่ผู้รับจ้างทั้งหมด

(ลงชื่อ) ผู้ว่าจ้าง (ลงชื่อ) ผู้รับจ้าง

(นายพันธ์ศักดิ์ แก้วสุดใจ) (นายวิษณุ โพธิ์ชัย)

ข้อ ๑๘ การทำบริเวณก่อสร้างให้เรียบร้อย

ผู้รับจ้างจะต้องรักษาบริเวณสถานที่ปฏิบัติงานตามสัญญานี้ รวมทั้งโรงงาน หรือสิ่งอำนวยความสะดวกในการทำงานของผู้รับจ้าง ลูกจ้าง ตัวแทน หรือของผู้รับจ้างช่วงให้อยู่ในความสะอาด ปลอดภัย และมีประสิทธิภาพ ในการใช้งานตลอดระยะเวลาการจ้างและเมื่อทำงานเสร็จสิ้นแล้วจะต้องขนย้ายบรรดาเครื่องใช้ในการทำงานจ้าง รวมทั้งวัสดุ ขยะมูลฝอยและสิ่งก่อสร้างชั่วคราวต่าง ๆ (ถ้ามี) ทั้งจะต้องกลบเกลี่ยพื้นดิน ให้เรียบร้อย เพื่อให้บริเวณทั้งหมดอยู่ ในสภาพที่สะอาด และใช้การได้ทันที

ข้อ ๑๙ การขยายเวลาปฏิบัติงานตามสัญญา

ในกรณีที่มีเหตุสุดวิสัย หรือเหตุใด ๆ อันเนื่องมาจากความผิดหรือความบกพร่องของฝ่ายผู้ว่าจ้าง หรือพฤติการณ์อันหนึ่งอันใดที่ผู้รับจ้างไม่ต้องรับผิดตามกฎหมาย ทำให้ผู้รับจ้างไม่สามารถทำงานให้แล้วเสร็จตามเงื่อนไขและกำหนดเวลาแห่งสัญญานี้ได้ ผู้รับจ้างจะต้องแจ้งเหตุหรือพฤติการณ์ดังกล่าวพร้อมหลักฐานเป็นหนังสือให้ผู้ว่าจ้างทราบเพื่อขอขยายเวลาทำงานออกไปภายใน ๑๕ วัน นับถัดจากวันที่เหตุนั้นสิ้นสุดลง

ถ้าผู้รับจ้างไม่ปฏิบัติให้เป็นไปตามความในวรรคหนึ่ง ให้ถือว่าผู้รับจ้างได้สละสิทธิ์เรียกร้องในการที่จะขยายเวลาทำงานออกไปไม่มีเงื่อนไขใด ๆ ทั้งสิ้น เว้นแต่กรณีเหตุเกิดจากความผิดหรือความบกพร่องของฝ่ายผู้ว่าจ้างซึ่งมีหลักฐานชัดแจ้งหรือผู้ว่าจ้างทราบดีอยู่แล้วตั้งแต่ต้น

การขยายกำหนดเวลาทำงานตามวรรคหนึ่ง อยู่ในดุลพินิจของผู้ว่าจ้างที่จะพิจารณาตามที่เห็นสมควร

ข้อ ๒๐ มาตรฐานฝีมือช่าง

ผู้รับจ้างตกลงเป็นเงื่อนไขสำคัญว่า ผู้รับจ้างจะต้องมีและใช้ผู้ผ่านการทดสอบมาตรฐานฝีมือช่างจากกระทรวงแรงงานและสวัสดิการสังคม หรือผู้มีวุฒิบัตรระดับ ปวช. ปวส. และ ปวท. หรือเทียบเท่าจากสถาบันการศึกษาที่ ก.พ. รับรองให้เข้ารับราชการได้ ในอัตราไม่ต่ำกว่าร้อยละ ๑๐ ของแต่ละสาขาช่าง แต่จะต้องมีช่างจำนวนอย่างน้อย ๑ คน ในแต่ละสาขาช่างดังต่อไปนี้

๒๑.๑ .....สาขาวิชาช่างก่อสร้าง หรือโยธา .....

๒๑.๒.....-.....

ผู้รับจ้างจะต้องจัดทำบัญชีแสดงจำนวนช่างทั้งหมดโดยจำแนกตามแต่ละสาขาช่างและระดับช่าง พร้อมกับระบุรายชื่อช่างผู้ที่ผ่านการทดสอบมาตรฐานฝีมือช่าง หรือผู้มีวุฒิบัตรดังกล่าวในวรรคแรก นำมาแสดงพร้อมหลักฐานต่าง ๆ ต่อคณะกรรมการตรวจการจ้างหรือผู้ควบคุมงาน ก่อนเริ่มลงมือทำงาน และพร้อมที่จะให้ผู้ว่าจ้างหรือเจ้าหน้าที่ของผู้ว่าจ้างตรวจสอบดูได้ตลอดเวลาการทำงานตามสัญญานี้ของผู้รับจ้าง

ข้อ ๒๑ การปรับราคาค่างานก่อสร้าง

การปรับราคาค่างานก่อสร้างตามสูตรการปรับราคาดังระบุในข้อ ๑.๕ จะนำมาใช้ในกรณีที่ค่างานก่อสร้างลดลงหรือเพิ่มขึ้น โดยวิธีการต่อไปนี้

สูตรที่ใช้กับสัญญาแบบปรับราคาได้ในการพิจารณาเพิ่มหรือลดราคาค่างานจ้างเหมาก่อสร้างให้คำนวณตามสูตรดังนี้

$$P = (Po) \times (K)$$

กำหนดให้ P = ราคาค่างานต่อหน่วยหรือราคาค่างานเป็นงวดที่จะต้องจ่ายให้ผู้รับจ้าง

Po = ราคาค่างานต่อหน่วยที่ผู้รับจ้างประมูลได้ หรือราคาค่างานเป็นงวดซึ่งระบุไว้ในสัญญา แล้วแต่กรณี

K = ESCALATION FACTOR ที่หักด้วย ๔% เมื่อต้องเพิ่มค่างานหรือบวกเพิ่ม ๔% เมื่อต้องเรียกค่างานคืน

(ลงชื่อ) ..... ผู้ว่าจ้าง (ลงชื่อ) ..... ผู้รับจ้าง

(นายพันธ์ศักดิ์ แก้วสด) (นายวิษณุ โพธิ์)

เทศบาลตำบลบ้านปง อำเภอหางดง จังหวัดเชียงใหม่

บริษัท เชียงใหม่ เต ราชาติ จำกัด T.C. CHIANGMAI TE RACHAT CO.,LTD.

ใช้สูตร K = ๐.๓๐ + ๐.๑๐ It/Io + ๐.๓๕ Ct/Co + ๐.๑๐ Mt/Mo + ๐.๑๕ St/So

ดัชนีราคาที่ใช้คำนวณตามสูตรที่ใช้กับสัญญาแบบปรับราคาได้ ซึ่งจัดทำขึ้นโดยกระทรวงพาณิชย์

K = ESCALATION FACTOR

It = ดัชนีราคาผู้บริโภคทั่วไปของประเทศ ในเดือนที่ส่งงานแต่ละงวด

Io = ดัชนีราคาผู้บริโภคทั่วไปของประเทศ ในเดือนที่เสนอราคาจ้าง

Ct = ดัชนีราคาราคาซีเมนต์ ในเดือนที่ส่งงานแต่ละงวด

Co = ดัชนีราคาราคาซีเมนต์ ในเดือนที่เสนอราคาจ้าง

Mt = ดัชนีราคาวัสดุก่อสร้าง (ไม่รวมเหล็กและซีเมนต์) ในเดือนที่ส่งงานแต่ละงวด

Mo = ดัชนีราคาวัสดุก่อสร้าง (ไม่รวมเหล็กและซีเมนต์) ในเดือนที่เสนอราคาจ้าง

St = ดัชนีราคาเหล็ก ในเดือนที่ส่งงานแต่ละงวด

So = ดัชนีราคาเหล็ก ในเดือนที่เสนอราคาจ้าง

สัญญานี้ทำขึ้นสองฉบับ มีข้อความถูกต้องตรงกัน คู่สัญญาได้อ่านและเข้าใจข้อความโดยละเอียดตลอดแล้ว จึงได้ลงลายมือชื่อ พร้อมทั้งประทับตรา (ถ้ามี) ไว้เป็นสำคัญต่อหน้าพยาน และคู่สัญญาต่างยึดถือไว้ฝ่ายละหนึ่งฉบับ

(ลงชื่อ) ..... ผู้ว่าจ้าง

(นายพันธ์ศักดิ์ แก้วสุดใจ)

(ลงชื่อ) ..... ผู้รับจ้าง

(นายวิษณุ โพธิ)

(ลงชื่อ) ..... พยาน

(นายวิโรจน์ อิ่มใจ)

(ลงชื่อ) ..... พยาน

(นางสาวระวิวรรณ อิ่มใจ)

อ.ส.5 ใบสลักหลังตราสาร

เลขที่ 00121
วันที่ 26 ธันวาคม 2560

เลขประจำตัว 0505533001862
ชื่อผู้เสียภาษีอากร บริษัท เชียงใหม่ธีราชาติ จำกัด

ในฐานะ ผู้มีหน้าที่เสียอากร .

ที่อยู่ : เลขรหัสประจำบ้าน
ห้องเลขที่ -
หมู่บ้าน -
เลขที่ 171
ตรอก/ซอย -
แขวง/ตำบล บ้านแปะ
จังหวัด เชียงใหม่

ชื่ออาคาร -
ชั้นที่ -
หมู่ที่ 7
ถนน -
เขต/อำเภอ จอมทอง
รหัสไปรษณีย์ 50240

ได้เสียอากรแสตมป์เป็นตัวเงินสำหรับตราสารตามบัญชีอัตราอากรแสตมป์ ข้อ 4
ลักษณะตราสาร สัญญาที่ 17/2561 ลว.19 ธ.ค. 60 ทต.บ้านแปะ ดังนี้ :
18

	บาท	สต.
ค่าอากรแสตมป์	355	00
เงินเพิ่ม	0	00
รวมเงิน	355	00

จำนวนเงินเป็นตัวอักษร(สามร้อยห้าสิบห้าบาทถ้วน)
ตามใบเสร็จ เลขที่ 001626 ลงวันที่ 26 ธันวาคม 2560
เลขระบุเอกสาร อ.ส.4 คือ 08500020-25601226-1-01-000029

ลงชื่อ ....(นางสาวอัครณัฐ วิริยา)
ตำแหน่ง .เจ้าพนักงานสรรพากรชำนาญงาน

ใบสลักหลังตราสารนี้จะสมบูรณ์ก็ต่อเมื่อพนักงานเจ้าหน้าที่อากรแสตมป์ของหน่วยเก็บภาษีอากรได้ลงชื่อและออกใบเสร็จรับเงินเรียบร้อยแล้ว

เอกสารแนบท้ายสัญญาจ้าง เลขที่ ๑๘/๒๕๖๑

งานก่อสร้างถนนผิวจราจรคอนกรีตเสริมเหล็ก
บ้านบนนา หมู่ที่ ๑๔
เทศบาลตำบลบ้านแปะ อำเภอจอมทอง จังหวัดเชียงใหม่

๒.๑	ผนวก ๑ แบบรูป/รายการละเอียด	จำนวน .....๓.... หน้า
๒.๒	ผนวก ๒ ใบเสนอราคา	จำนวน .....๑... หน้า
๒.๓	ผนวก ๓ ใบแจ้งปริมาณงานและราคา	จำนวน .....๑... หน้า
๒.๔	ผนวก ๔ เอกสารของผู้รับจ้าง	จำนวน .....๑๓... หน้า
๒.๕	ผนวก ๕ รายละเอียดการติดตั้งแผ่นป้ายประชาสัมพันธ์โครงการ	จำนวน ....๓.... หน้า

เทศบาลตำบลบ้านแปะ
อำเภอจอมทอง จังหวัดเชียงใหม่

PRODUCED BY AN AUTODESK EDUCATIONAL PRODUCT

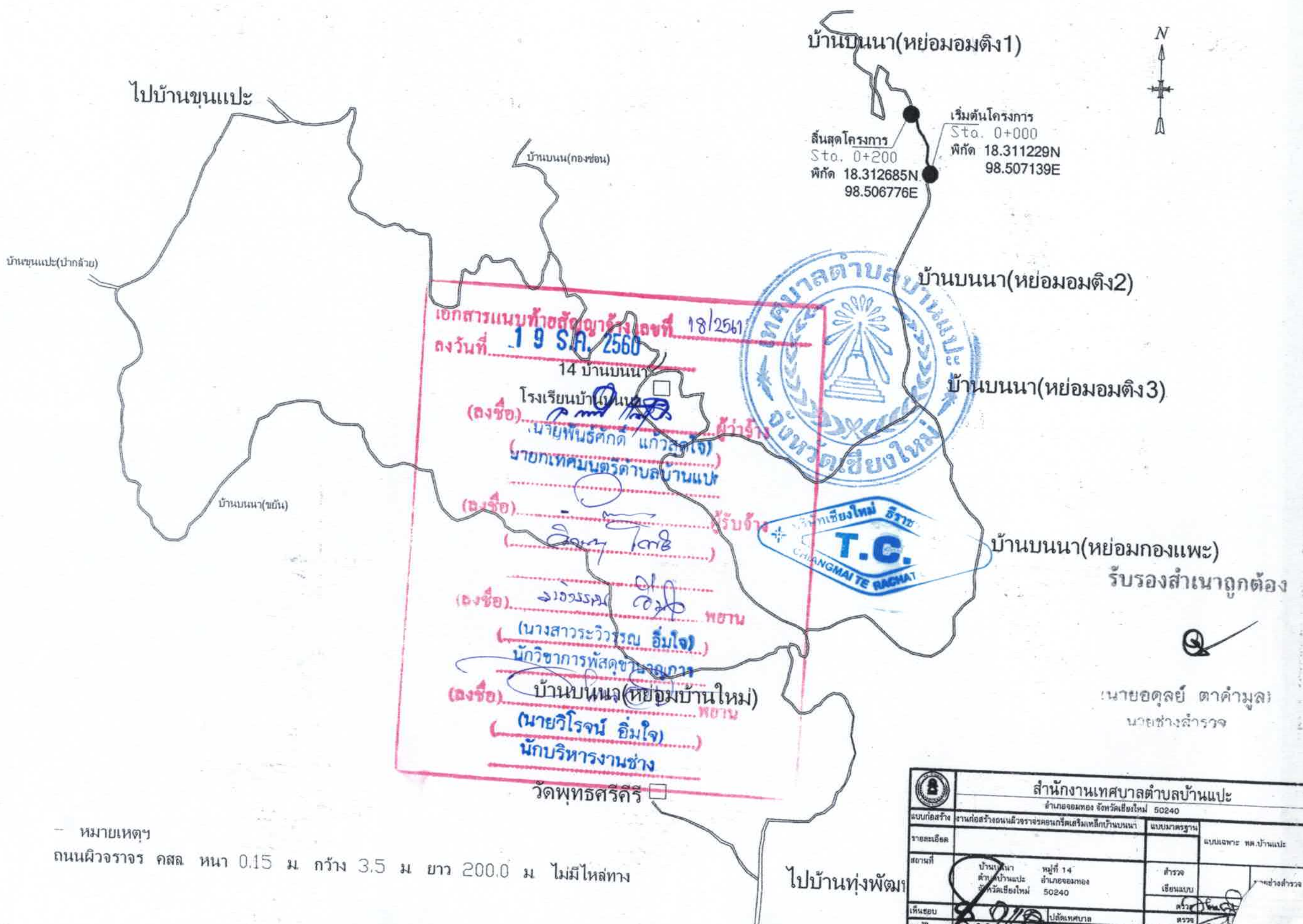

เอกสารแนบท้ายสัญญาจ้างเลขที่ 18/2561
ลงวันที่ 19 ธ.ค. 2560
(ลงชื่อ)........ผู้ว่าจ้าง
(นายพันธ์ศักดิ์ แก้วสดใจ)
นายกเทศมนตรีตำบลบ้านแปะ
(ลงชื่อ)........ผู้รับจ้าง
(........)
(ลงชื่อ)........พยาน
(นางสาวระวิวรรณ อิ่มใจ)
นักวิชาการพัสดุชำนาญการ
(ลงชื่อ)........พยาน
(นายวิโรจน์ อิ่มใจ)
นักบริหารงานช่าง

รับรองสำเนาถูกต้อง

(นายอดุลย์ ตาคำมูล)
นายช่างสำรวจ

หมายเหตุฯ
ถนนผิวจราจร คสล. หนา 0.15 ม. กว้าง 3.5 ม. ยาว 200.0 ม. ไม่มีไหล่ทาง

สำนักงานเทศบาลตำบลบ้านแปะ อำเภอจอมทอง จังหวัดเชียงใหม่ 50240			
แบบก่อสร้าง	งานก่อสร้างถนนผิวจราจรคอนกรีตเสริมเหล็กบ้านบนนา	แบบมาตรฐาน	
รายละเอียด			แบบเฉพาะ ทต.บ้านแปะ
สถานที่	บ้านบนนา หมู่ที่ 14 ตำบลบ้านแปะ อำเภอจอมทอง จังหวัดเชียงใหม่ 50240	สำรวจ / เขียนแบบ	นายช่างสำรวจ
เห็นชอบ	ปลัดเทศบาล	ตรวจ	
อนุมัติ	นายกเทศมนตรี	ตรวจ	
แบบแสดง	รูปแผนที่สังเขปโครงการก่อสร้างถนนผิวจราจรคอนกรีตเสริมเหล็กบ้านบนนา		

PRODUCED BY AN AUTODESK EDUCATIONAL PRODUCT

PRODUCED BY AN AUTODESK EDUCATIONAL PRODUCT

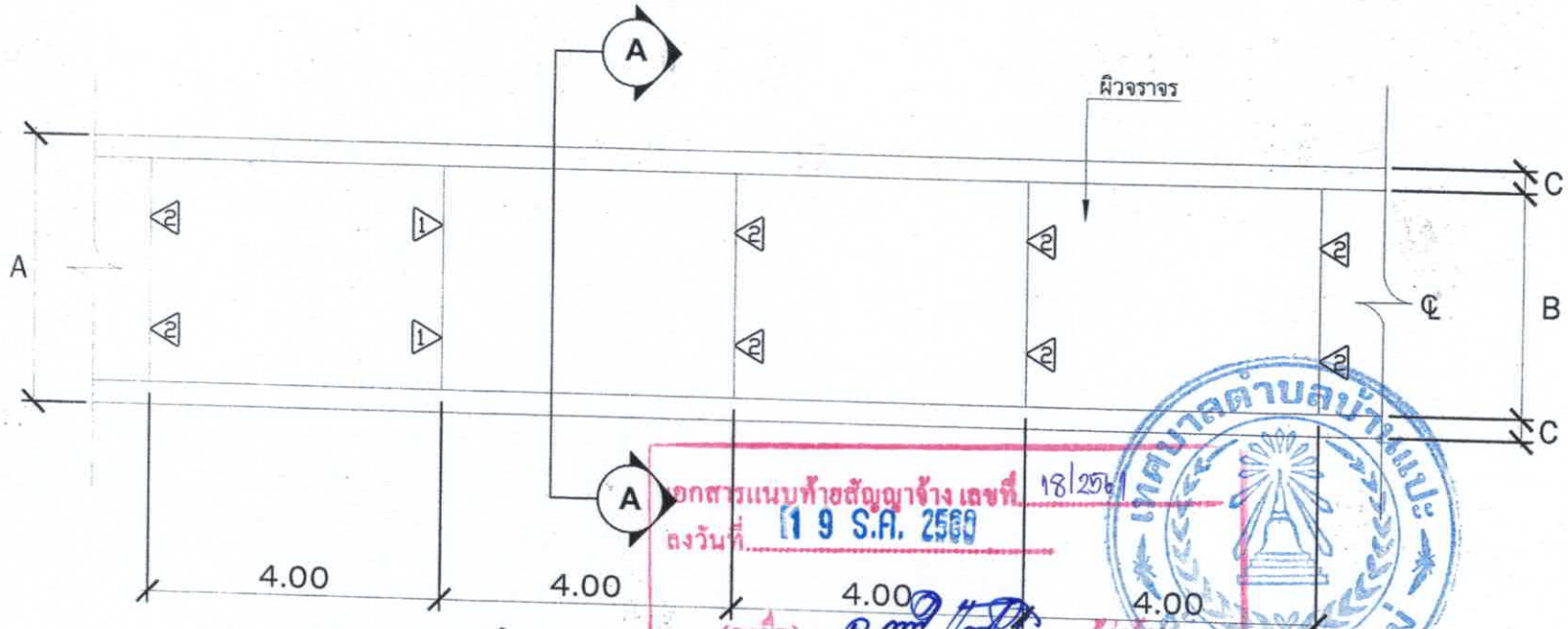

แปลน ถนนคอนกรีตเสริมเหล็ก

มาตราส่วน 1 : 100

รายการประกอบแบบ	
สัญญลักษณ์	ความหมาย
1	EXPANSION JIONT ทุกระยะ 28.0 ม.
2	CONTRACTION JOINT ทุกระยะ 4.0 ม.
A	ความกว้างถนน และ ไหล่ทาง 3.50 ม.
B	ความกว้างผิวจราจร 3.50 ม.
C	ความกว้างไหล่ทาง - ม.

เอกสารแนบท้ายสัญญาจ้าง เลขที่ 18/2569
ลงวันที่ 19 S.A. 2569

(ลงชื่อ) ..... ผู้ว่าจ้าง
(.....)
นายกเทศมนตรีตำบลบ้านแปะ

(ลงชื่อ) ..... ผู้รับจ้าง
(.....)

หมายเหตุ

- ส่วนผสมคอนกรีต 1 : 2 : 4 โดยปริมาตร
- ปูนซีเมนต์ปอร์ตแลนด์ ประเภทที่ 1 เช่นตราเพชรเม็ดเดียว , พญานาคสีแดง , ช้าง เป็นต้น
- สำหรับความกว้างผิวจราจร (B) มีความกว้างน้อยกว่า 4.0 ม. ให้ทำการก่อสร้างโดยไม่ต้องก่อรอยต่อแนวยาว (LONGITUDINAL JOINT)

(ลงชื่อ) .....
(นายวิโรจน์ อิ่มใจ)
นักบริหารงานช่าง

รับรองสำเนาถูกต้อง

(นายอดุลย์ ตาดำมูล)
นายช่างสำรวจ

สำนักงานเทศบาลตำบลบ้านแปะ			
อำเภอจอมทอง จังหวัดเชียงใหม่ 50240			
แบบก่อสร้าง	งานก่อสร้างถนนผิวจราจรคอนกรีตเสริมเหล็กบ้านบนนา	แบบมาตรฐาน	แบบเฉพาะ ทต.บ้านแปะ
รายละเอียด			
สถานที่	บ้านบนนา หมู่ที่ 14 ตำบลบ้านแปะ อำเภอจอมทอง จังหวัดเชียงใหม่ 50240	สำรวจ	นายช่างสำรวจ
		เขียนแบบ	นายช่างสำรวจ
เห็นชอบ	นายกองช่าง	ตรวจ	หน.ฝ่ายการโยธา
อนุมัติ	นายกเทศมนตรี	ตรวจ	ผอ.กองช่าง
แบบมาตร	รูปแปลนถนน คสล.	ตรวจ	รองนายกเทศมนตรี

PRODUCED BY AN AUTODESK EDUCATIONAL PRODUCT

PRODUCED BY AN AUTODESK EDUCATIONAL PRODUCT

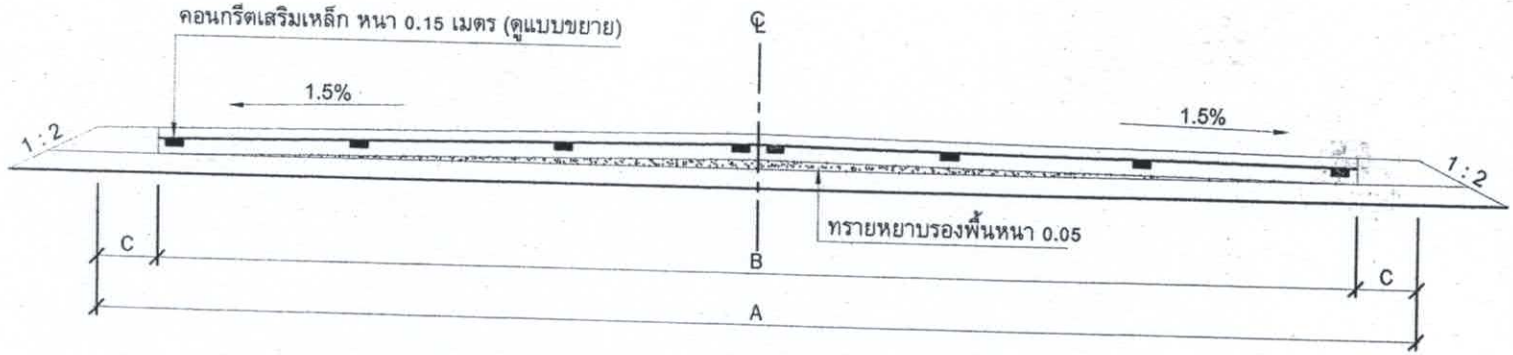

รูปตัด แนว A - A ถนนคอนกรีตเสริมเหล็ก

มาตราส่วน 1 : 150

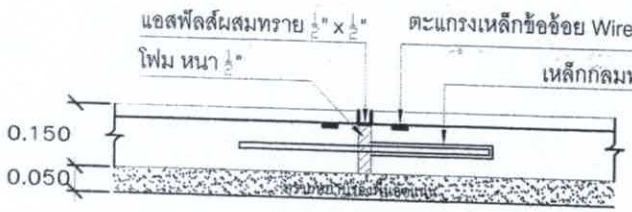

แบบขยาย - EXPANSION JOINT

มาตราส่วน 1 : 150

แบบขยาย - CONTRACTION JOINT

มาตราส่วน 1 : 150

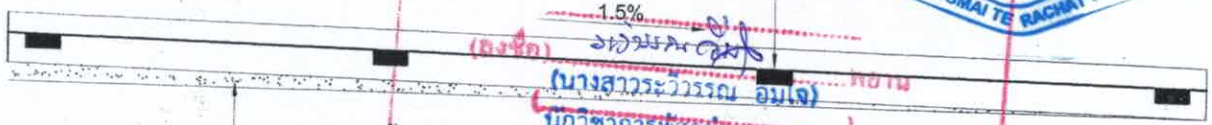

แบบขยายตะแกรงเหล็ก

รับรองสำเนาถูกต้อง

(นายอดุลย์ ตาคำมูล)
นายช่างสำรวจ

สารแนบท้ายสัญญาจ้างเลขที่
ลงวันที่ 19 S.A. 2560

(ลงชื่อ) ..... ผู้ว่าจ้าง
(นายพันธ์ศักดิ์ แก้วสุดใจ)
นายกเทศมนตรีตำบลบ้านแปะ

(ลงชื่อ) .....
(.....) ตะแกรงเหล็กข้ออ้อย Wire mesh ศก. 4 มม. # 0.25 ม.

(ลงชื่อ) .....
(นางสาวระวีวรรณ อิ่มใจ)
นักวิชาการพัสดุชำนาญการ

(ลงชื่อ) .....
(นายวิโรจน์ อิ่มใจ)
นักบริหารงานช่าง

สำนักงานเทศบาลตำบลบ้านแปะ อำเภอจอมทอง จังหวัดเชียงใหม่ 50240			
แบบก่อสร้าง	งานก่อสร้างถนนอิวราจรคอนกรีตเสริมเหล็กบ้านบนหา	แบบมาตรฐาน	แบบเฉพาะ ทต.บ้านแปะ
รายละเอียด			
สถานที่	บ้านบนหา หมู่ที่ 14 ตำบลบ้านแปะ อำเภอจอมทอง จังหวัดเชียงใหม่ 50240	สำรวจ	นายช่างสำรวจ
		เขียนแบบ	นายช่างสำรวจ
เห็นชอบ		ตรวจ	ทน.ผู้ช่วยการโยธา
อนุมัติ	ปลัดเทศบาล นายกเทศมนตรี	ตรวจ	ผอ.กองช่าง
แบบแสดง	รูปตัดถนน คสล.	ตรวจ	รองนายกเทศมนตรี

PRODUCED BY AN AUTODESK EDUCATIONAL PRODUCT

ใบเสนอราคา

เรียน นายกเทศมนตรีตำบลบ้านแปะ

1.ข้าพเจ้า ~~ร้าน/ห้าง/หุ้นส่วนจำกัด~~/บริษัท...เชียงใหม่ธีราชาติ จำกัด.....
โดย นายวิษณุ โพธิ์ ตั้งอยู่เลขที่ 171 หมู่ที่ 7 ตำบลบ้านแปะ อำเภอจอมทอง เชียงใหม่
2.ขอเสนอที่จะทำงาน ก่อสร้างถนนผิวจราจรคอนกรีตเสริมเหล็กบ้านบนนา หมู่ที่ 14
.....

ตามราคาดังที่ระบุไว้ในบัญชีรายการก่อสร้างหรือใบแจ้งปริมาณงานและราคาแนบท้ายใบเสนอราคานี้ (ถ้ามี) เป็นเงินทั้งสิ้น...379,500.-.....บาท(สามแสนเจ็ดหมื่นเก้าพันห้าร้อยบาทถ้วน.....) ซึ่งได้รวมภาษีมูลค่าเพิ่ม จำนวน...24,827.10.....บาท ตลอดจนภาษีอากรอื่น ๆ และค่าใช้จ่ายทั้งปวงไว้ด้วยแล้ว

3.กำหนดเวลาส่งมอบ ข้าพเจ้ารับรองที่จะเริ่มทำงานตามข้อตกลงทันที และจะส่งมอบงาน โดยครบถ้วนถูกต้องภายใน...90.....วัน นับถัดจากวันลงนามตกลงจ้าง

(ลงชื่อ).....ผู้เสนอราคา
(.....นายวิษณุ โพธิ์.....)
ตำแหน่ง.....กรรมการ.....
ประทับตรา(ถ้ามี)

เทศบาลตำบลบ้านแปะ

บริษัทเชียงใหม่ ธีราชาติ จำกัด T.C. CHIANGMAI TE RACHAT CO.,LTD.

เอกสารแนบท้ายสัญญาจ้าง เลขที่ 18/2561
ลงวันที่ 19 ธ.ค. 2561

(ลงชื่อ).....ผู้ว่าจ้าง
(นายพันธ์ศักดิ์ แก้วสุดใส)
นายกเทศมนตรีตำบลบ้านแปะ

(ลงชื่อ).....ผู้รับจ้าง
(วิษณุ โพธิ์)

(ลงชื่อ).....พยาน
(นางสาวระวิวรรณ อิ่มใจ)
นักวิชาการพัสดุชำนาญการ

(ลงชื่อ).....พยาน
(นายวิโรจน์ อิ่มใจ)
นักบริห...

ประเภทงานงานก่อสร้างถนนผิวจราจรคอนกรีตเสริมเหล็กบ้านบนนา กว้าง 3.5 ม. ยาว 200.0 ม. หนา 0.15 ม.

หรือพื้นที่รวมไม่น้อยกว่า 700.0 ตร.ม.

(เอกสารแนบท้ายใบเสนอราคา) 1/1

ชื่อสายทางบ้านบนนา ม.14 ต.บ้านแปะ

อำเภอจอมทอง จังหวัดเชียงใหม่

เจ้าของโครงการ เทศบาลตำบลบ้านแปะ

ระยะเวลาดำเนินงาน วัน

ประมาณราคาเมื่อวันที่

ที่	รายการ	หน่วย	จำนวน	ราคาต้นทุนต่อหน่วย	ค่างานต้นทุน	Factor F	ราคากลางต่อหน่วย	ราคากลางต่อหน่วย	หมายเหตุ
	ก.งานทาง								
1	งานโครงสร้างทาง								
	1 งานทรายหยาบรองพื้นทาง ถนน คสล.	ลบ.ม.	35.00	600	21,000	1.36	816	28,560	
2	งานผิวทาง								
	1 งานผิวจราจร คสล. กำลังอัด 180 ksc.	ตร.ม.	700.00	325	227,500	1.36	442	309,400	
	2 ไหล่ทางหินฝุ่น	ลบ.ม.	-	-	-	-	-	-	
3	งานทางเชื่อม								
	1 คอนกรีตทางเชื่อม คสล. กำลังอัด 180 ksc.	ตร.ม.				-	-	-	
4	งานขนส่งวัสดุ								
	1 ค่าขนส่งวัสดุก่อสร้างรวมทั้งหมด	เหมา	1.00	15020	15,020	1	15020	15,020	
5	งานไม้แบบ								
	1 ไม้แบบ	ตร.ม.	60.00	325	19,500	1.36	442	26,520	
	2 ป้ายประชาสัมพันธ์ ตามที่เทศบาลกำหนด	ป้าย	1.00	-	-	-	-	-	
	3 ป้ายโครงการ	ป้าย	1.00	-	-	-	-	-	
				รวมค่างานต้นทุนทั้งสิ้น	-		รวมราคากลางทั้งสิ้น			

ปรับราคาให้เหมาะสมกับงบประมาณ	379,500.-
ผลรวมค่างานต้นทุนงานก่อสร้างทาง	379,500.-
ผลรวมค่าใช้จ่ายพิเศษตามข้อกำหนดและค่าใช้จ่ายอื่นๆ	15,020.-
ค่า Factor F งานก่อสร้างทาง	1.36

ผู้เสนอราคา

(นายวิษณุ โพธิ์)

ร้าน/หจก./บ บริษัท เชียงใหม่ธีราชาติ จำกัด

บริษัทเชียงใหม่ ธีราชาติ จำกัด T.C. CHIANGMAI TE RACHAT CO.,LTD.

เทศบาลตำบลบ้านแปะ จังหวัดเชียงใหม่

เอกสารแนบท้ายสัญญาจ้าง เลขที่ 18/2561

ลงวันที่ 19 ธ.ค. 2560

(ลงชื่อ) ผู้ว่าจ้าง

(นายพันธ์คิดดี แก้วอุดจี)

นายกเทศมนตรีตำบลบ้านแปะ

(ลงชื่อ) ผู้รับจ้าง

(นายวิษณุ โพธิ์)

(ลงชื่อ) ระวิวรรณ อิ่มใจ พยาน

(นางสาวระวิวรรณ อิ่มใจ)

นักวิชาการพัสดุชำนาญการ

(ลงชื่อ) พยาน

(นายวิโรจน์ อิ่มใจ)

นักบริหารงานช่าง

ที่ 100922168395

สำนักงานทะเบียนหุ้นส่วนบริษัทกลาง
กรมพัฒนาธุรกิจการค้า กระทรวงพาณิชย์

หนังสือรับรอง

ขอรับรองว่าบริษัทนี้ ได้จดทะเบียนเป็นนิติบุคคล ตามประมวลกฎหมายแพ่งและพาณิชย์ เมื่อวันที่ 25 มิถุนายน 2533 ทะเบียนนิติบุคคลเลขที่ 0505533001862 ปรากฏข้อความในรายการตามเอกสารทะเบียนนิติบุคคล ณ วันออกหนังสือนี้ ดังนี้

1. ชื่อบริษัท บริษัท เชียงใหม่ธีราชาติ จำกัด
2. กรรมการของบริษัทมี 4 คน ตามรายชื่อดังต่อไปนี้
   1. นายธงชัย วิชัยชาติ
   2. นางสมเพชร วิชัยชาติ
   3. นางสาวชญาภา วิชัยชาติโพธิ
   4. นายวิษณุ โพธิ/
3. จำนวนหรือชื่อกรรมการซึ่งลงชื่อผูกพันบริษัทได้คือ นายธงชัย วิชัยชาติ หรือ นางสาวชญาภา วิชัยชาติโพธิ หรือ นายวิษณุ โพธิ ลงลายมือชื่อและประทับตราของบริษัท/
4. ทุนจดทะเบียน 3,000,000.00 บาท / สามล้านบาทถ้วน/
5. สำนักงานแห่งใหญ่ ตั้งอยู่เลขที่ 171 หมู่ที่ 7 ตำบลบ้านแปะ อำเภอจอมทอง จังหวัดเชียงใหม่/
6. วัตถุที่ประสงค์ของบริษัทมี 40 ข้อ ดังปรากฏในสำเนาเอกสารแนบท้ายหนังสือรับรองนี้ จำนวน 2 แผ่น โดยมีลายมือชื่อนายทะเบียนซึ่งรับรองเอกสารเป็นสำคัญ

ออกให้ ณ วันที่ 6 เดือน ธันวาคม พ.ศ. 2560

(นางจินตนา โกญจนาท)
นายทะเบียน

เอกสารแนบท้ายสัญญาจ้าง เลขที่ 18/2561
ลงวันที่ 19 ธ.ค. 2560
(ลงชื่อ).....ผู้ว่าจ้าง
(นายพัฒน์ [illegible] สุดใจ)
นายกเทศมนตรีตำบลบ้านแปะ
(ลงชื่อ).....ผู้รับจ้าง
(วิษณุ โพธิ)
(ลงชื่อ) ระวิวรรณ อิ่มใจ .....พยาน
(นางสาวระวิวรรณ อิ่มใจ)
นักวิชาการพัสดุชำนาญการ
(ลงชื่อ).....พยาน
(นายวิโรจน์ อิ่มใจ)
นักบริหารงานช่าง

บริษัทเชียงใหม่ ธีราชาติ จำกัด T.C. CHIANGMAI TE RACHAT CO.,LTD.

บริษัทเชียงใหม่ ธีราชาติ จำกัด T.C. CHIANGMAI TE RACHAT CO.,LTD.

คำเตือน : ผู้ใช้ควรตรวจสอบข้อควรทราบท้ายหนังสือรับรองฉบับนี้ทุกครั้ง

ที่ 100922168395

สำนักงานทะเบียนหุ้นส่วนบริษัทกลาง
กรมพัฒนาธุรกิจการค้า กระทรวงพาณิชย์

หนังสือรับรอง

ข้อควรทราบ ประกอบหนังสือรับรอง ฉบับที่ 100922168395

1. นิติบุคคลนี้ได้ส่งงบการเงินปี 2559

2. หนังสือนี้รับรองเฉพาะข้อความที่ห้าง/บริษัทได้นำมาจดทะเบียนไว้เพื่อผลทางกฎหมายเท่านั้น ข้อเท็จจริงเป็นสิ่งที่ควรหาไว้พิจารณาฐานะ

3. นายทะเบียนอาจเพิกถอนการจดทะเบียน ถ้าปรากฏว่าข้อความอันเป็นสาระสำคัญที่จดทะเบียนไม่ถูกต้อง หรือเป็นเท็จ

เทศบาลตำบลบ้านแปะ จังหวัดเชียงใหม่

เอกสารแนบท้ายสัญญาจ้าง เลขที่ 18/2561
ลงวันที่ 19 ธ.ค. 2560

(ลงชื่อ) ..... ผู้ว่าจ้าง
(นายพันธ์ศักดิ์ แก้วสุดใจ)
นายกเทศมนตรีตำบลบ้านแปะ

(ลงชื่อ) ..... ผู้รับจ้าง
(.....)

(ลงชื่อ) ..... พยาน
(นางสาวระวิวรรณ อิ่มใจ)
นักวิชาการพัสดุชำนาญการ

(ลงชื่อ) ..... พยาน
(นายวิโรจน์ อิ่มใจ)
นักบริหารงานช่าง

บริษัทเชียงใหม่ ธีราชาติ จำกัด T.C. CHIANGMAI TE RACHAT CO.,LTD.

บริษัทเชียงใหม่ ธีราชาติ จำกัด T.C. CHIANGMAI TE RACHAT CO.,LTD.

ที่ 100922168395 ออกให้ ณ วันที่ 6 เดือน ธันวาคม พ.ศ. 2560

ว.ค.ด

รายละเอียดวัตถุที่ประสงค์

วัตถุที่ประสงค์ทั่วไป

(1) ซื้อ จัดหา รับ เช่า เช่าซื้อ ถือกรรมสิทธิ์ ครอบครอง ปรับปรุง ใช้ และจัดการโดยประการอื่น ซึ่งทรัพย์สินใดๆ ตลอดจนดอกผลของทรัพย์สินนั้น

(2) ขาย โอน จำนอง จำนำ แลกเปลี่ยน และจำหน่ายทรัพย์สินโดยประการอื่น

(3) เป็นนายหน้า ตัวแทน ตัวแทนค้าต่างในกิจการและธุรกิจทุกประเภท เว้นแต่ในธุรกิจประกันภัย การหาสมาชิกให้สมาคมและการค้าหลักทรัพย์

(4) กู้ยืมเงิน เบิกเงินเกินบัญชีจากธนาคาร นิติบุคคล หรือสถาบันการเงินอื่น และให้กู้ยืมเงินหรือให้เครดิตด้วยวิธีการอื่น โดยจะมีหลักประกันหรือไม่ก็ตาม รวมทั้งการรับ ออก โอน และสลักหลังตั๋วเงิน หรือตราสารที่เปลี่ยนมือได้อย่างอื่น

(5) ทำการจัดตั้งสำนักงานสาขาหรือแต่งตั้งตัวแทน ทั้งภายในและภายนอกประเทศ

(6) เข้าเป็นหุ้นส่วนจำกัดความรับผิดชอบในห้างหุ้นส่วนและ เป็นผู้ถือหุ้นในบริษัทจำกัดอื่น

วัตถุที่ประสงค์ประกอบการ

(7) ประกอบกิจการค้าข้าว ผลิตภัณฑ์ข้าว มันสำปะหลัง ผลิตภัณฑ์มันสำปะหลัง ข้าวโพด งา ถั่ว พริกไทย ปอ นุ่น ฝ้าย ครั่ง ละหุ่ง ไม้ ยาง ผัก ผลไม้ ของป่า สมุนไพร หนังสัตว์ เขาสัตว์ สัตว์มีชีวิต เนื้อสัตว์ชำแหละ น้ำตาล อาหารสัตว์ และพืชผลทางเกษตรทุกชนิด

(8) ประกอบกิจการค้าเครื่องจักร เครื่องยนต์ เครื่องมือกล เครื่องทุ่นแรง ยานพาหนะ เครื่องกำเนิดและเครื่องใช้ไฟฟ้า ตู้เย็น เครื่องปรับอากาศ พัดลม หม้อหุงข้าวไฟฟ้า เตารีดไฟฟ้า เครื่องสูบน้ำ เครื่องทำความร้อน เครื่องทำความเย็น เครื่องครัว เครื่องเหล็ก เครื่องทองแดง เครื่องทองเหลือง เครื่องสุขภัณฑ์ เครื่องเคหภัณฑ์ เครื่องเฟอร์นิเจอร์ อุปกรณ์ไฟฟ้า อุปกรณ์ประปา รวมทั้งอะไหล่และอุปกรณ์ของสินค้าดังกล่าวข้างต้น

(9) ประกอบกิจการค้าอาหารสด อาหารแห้ง อาหารสำเร็จรูป เครื่องกระป๋อง เครื่องปรุงรสอาหาร เครื่องดื่ม สุรา เบียร์ บุหรี่ และเครื่องบริโภคอื่น

(10) ประกอบกิจการค้าผ้า ด้าย เครื่องนุ่งห่ม เสื้อผ้าสำเร็จรูป เครื่องแต่งกาย เครื่องประดับกาย เครื่องสำอาง เครื่องใช้และเครื่องมือเสริมความงาม และเครื่องอุปโภคอื่น

(11) ประกอบกิจการค้ายารักษาและป้องกันโรคสำหรับคนและสัตว์ เครื่องเวชภัณฑ์ เคมีภัณฑ์ เครื่องมือแพทย์และเภสัชกรรม ปุ๋ย ยาปราบศัตรูพืช ยาบำรุงพืชและสัตว์ทุกชนิด เครื่องมือเครื่องใช้ในทางวิทยาศาสตร์

(12) ประกอบกิจการค้าทอง นาก เงิน เพชร พลอย และอัญมณีอื่น รวมทั้งวัตถุทำเทียมสิ่งดังกล่าว

(13) ประกอบกิจการค้ากระดาษ เครื่องเขียน แบบเรียน แผ่นพิมพ์ หนังสือ อุปกรณ์การเรียน เครื่องคำนวณ เครื่องพิมพ์ อุปกรณ์การพิมพ์ สิ่งพิมพ์ หนังสือพิมพ์ ตู้เก็บเอกสาร และเครื่องใช้สำนักงานทุกชนิด

(14) ประกอบกิจการค้าวัสดุก่อสร้าง อุปกรณ์และเครื่องมือเครื่องใช้ในการก่อสร้าง เครื่องมือช่างทุกประเภท สี เครื่องมือทาสี เครื่องตกแต่งอาคารทุกชนิด

(15) ประกอบกิจการค้าพลาสติกหรือสิ่งอื่นซึ่งมีลักษณะคล้ายคลึงกัน ทั้งที่อยู่ในสภาพวัตถุดิบหรือสำเร็จรูป

(16) ประกอบกิจการค้ายางดิบ ยางแผ่น หรือยางชนิดอื่นอันผลิตขึ้นหรือได้มาจากส่วนใดส่วนหนึ่งของต้นยางพารา รวมตลอดถึงยางเทียม สิ่งทำเทียม วัตถุหรือสินค้าดังกล่าวโดยกรรมวิธีทางวิทยาศาสตร์

(17) ประกอบกิจการทำนา ทำสวน ทำไร่ ทำนาเกลือ ทำป่าไม้ ทำสวนยาง เลี้ยงสัตว์และกิจการคอกปศุสัตว์

(18) ประกอบกิจการโรงสี โรงเลื่อย โรงงานไสไม้และอบไม้ โรงงานต่อตัวถังรถยนต์ โรงงานผลิตเซรามิคและเครื่องเคลือบ โรงงานผลิตเครื่องปั้นดินเผา โรงงานอัดปอ โรงงานสกัดน้ำมันพืช โรงงานกระดาษ โรงงานกระสอบ โรงงานทอผ้า โรงงานปั่นด้าย โรงงานย้อมและพิมพ์ลวดลายผ้า โรงงานผลิตและหล่อดอกยางรถยนต์ โรงงานผลิตเหล็ก โรงหล่อและกลึงโลหะ โรงงานสังกะสี โรงงานผลิตอาหารสำเร็จรูป โรงงานสุรา โรงงานแก๊ส โรงงานบุหรี่ โรงงานน้ำตาล โรงงานผลิตเครื่องใช้พลาสติก โรงงานรีดและหล่อหลอมโลหะ โรงงานผลิตบานประตูและหน้าต่างไม้ โรงงานผลิตเครื่องดื่ม โรงงานหล่อยาง โรงงานประกอบรถยนต์

(19) ประกอบกิจการโรงพิมพ์ รับพิมพ์หนังสือ พิมพ์หนังสือส่วนนาย และออกหนังสือพิมพ์

(20) ประกอบกิจการโรงน้ำแข็ง

(21) ประกอบกิจการประมง แพปลา สะพานปลา

(22) ประกอบกิจการระเบิดหินและย่อยหิน

(23) ประกอบกิจการรับเหมาก่อสร้างอาคาร อาคารพาณิชย์ อาคารที่พักอาศัย สถานที่ทำการ ถนน สะพาน เขื่อน อุโมงค์และงานก่อสร้างอย่างอื่นทุกชนิด รวมทั้งรับทำงานโยธาทุกประเภท

(24) ประกอบกิจการเหมืองแร่ โรงงานถลุงแร่ แยกแร่ แปรสภาพแร่ หลอมแร่ แต่งแร่ สำรวจแร่ วิเคราะห์และตรวจสอบแร่ บดแร่ ขนแร่

(25) ประกอบกิจการโรงแรม ภัตตาคาร บาร์ ไนท์คลับ โบว์ลิ่ง อาบอบนวด โรงภาพยนตร์และโรงมหรสพอื่น สถานพักตากอากาศ สนามกีฬา สระว่ายน้ำ

(26) ประกอบกิจการขนส่งและขนถ่ายสินค้า และคนโดยสารทั้งทางบก ทางน้ำ ทางอากาศ ทั้งภายในประเทศและระหว่างประเทศ รวมทั้งรับบริการนำของออกจากท่าเรือตามพิธีศุลกากรและการจัดระวางการขนส่งทุกชนิด

(27) ประกอบกิจการนำเที่ยว รวมทั้งธุรกิจที่เกี่ยวข้องกับการนำเที่ยวทุกชนิด

(28) ประกอบกิจการซื้อขายแลกเปลี่ยนเงินตราต่างประเทศ (เมื่อได้รับอนุญาตจากกระทรวงการคลังแล้ว)

(29) ประกอบกิจการสั่งเข้ามาจำหน่ายในประเทศและส่งออกไปจำหน่ายยังต่างประเทศซึ่งสินค้าตามที่กำหนดไว้ในวัตถุประสงค์

(30) ประกอบกิจการตัดผม แต่งผม เสริมสวย ตัดเย็บและซักรีดเสื้อผ้า

(31) ประกอบกิจการรับจ้างถ่ายรูป ล้าง อัด ขยายรูป รวมทั้งเอกสาร

(32) ประกอบกิจการจัดสร้างและจัดจำหน่ายภาพยนตร์

(33) ประกอบกิจการสถานีบริการน้ำมันเชื้อเพลิงและให้บริการซ่อมแซม บำรุงรักษา ตรวจสอบ อัดฉีดพ่นน้ำยากันสนิม สำหรับยานพาหนะทุกประเภท รวมทั้งบริการติดตั้ง ตรวจสอบและแก้ไขอุปกรณ์ ป้องกันวินาศภัยทุกประเภท

(34) ประกอบกิจการบริการทางด้านกฎหมาย ทางบัญชี ทางวิศวกรรม ทางสถาปัตยกรรม รวมทั้งกิจการโฆษณา

(35) ประกอบธุรกิจบริการรับค้ำประกันหนี้สิน ความรับผิด และการปฏิบัติตามสัญญาของบุคคลอื่น รวมทั้งรับบริการค้ำประกันบุคคลซึ่งเดินทางเข้ามาในประเทศหรือเดินทางออกไปต่างประเทศตามกฎหมายว่าด้วยคนเข้าเมือง กฎหมายว่าด้วยภาษีอากร และกฎหมายอื่น

(36) ประกอบธุรกิจบริการรับเป็นที่ปรึกษาและให้คำแนะนำปัญหาเกี่ยวกับด้านบริหารงาน พาณิชยกรรม อุตสาหกรรม รวมทั้งปัญหาการผลิต การตลาดและจัดจำหน่าย

(37) ประกอบกิจการบริการจัดเก็บ รวบรวม จัดทำ จัดพิมพ์และเผยแพร่สถิติ ข้อมูล ในทางเกษตรกรรม อุตสาหกรรม พาณิชยกรรม การเงิน การตลาด รวมทั้งวิเคราะห์และประเมินผลในการดำเนินธุรกิจ

(38) ประกอบกิจการโรงพยาบาลเอกชน สถานพยาบาล รับรักษาคนไข้และผู้ป่วยเจ็บ รับทำการฝึกสอนและอบรมทางด้านวิชาการเกี่ยวกับการแพทย์ การอนามัย

(39) ประกอบธุรกิจบริการรับเป็นผู้จัดการและดูแลผลประโยชน์ เก็บผลประโยชน์และจัดการทรัพย์สินให้บุคคลอื่น

(40) ประกอบกิจการประมูลเพื่อขายสินค้าและรับจ้างทำของ ตามวัตถุที่ประสงค์ทั้งหมดให้แก่บุคคล คณะบุคคล นิติบุคคล ส่วนราชการและองค์การของรัฐ

19 ธ.ค. 2560

(ลงชื่อ).....ผู้รับจ้าง
(นายพันธ์ศักดิ์ แก้วสุดใจ)
นายกองเตรียมบัญชาการ

(ลงชื่อ).....พยาน
(นางสาวระวิวรรณ อิ่มใจ)
นักวิชาการพัสดุชำนาญการ

(ลงชื่อ).....พยาน
(นายวิโรจน์ อิ่มใจ)
นักบริหารงานช่าง

บริษัทเชียงใหม่ ธีราชาติ จำกัด T.C. CHIANGMAI TEERACHAT CO.,LTD.

ใบสำคัญแสดงการจดทะเบียนบริษัทจำกัด

ใบสำคัญนี้ออกให้เพื่อแสดงว่า

นายทะเบียนหุ้นส่วนบริษัท ได้รับจดทะเบียน

เชียงใหม่ชีราชาติ จำกัด

ทะเบียนเลขที่ มอจ.ชม. ๑๓๐๗

เป็นบริษัทจำกัดตามความในประมวลกฎหมายแพ่งและพาณิชย์

เมื่อวันที่ ยี่สิบห้า เดือน มิถุนายน พ.ศ. สองพันห้าร้อยสามสิบสาม

ออกให้ ณ วันที่ ๒๕ มิถุนายน พ.ศ. ๒๕๓๓

(นางสาวระวิวรรณ อิมใจ)
นักวิชาการพัสดุชำนาญการ

(นายวิโรจน์ อิมใจ)
นักบริหารงานช่าง

(นายพันธ์ศักดิ์ แก้วลุดใจ)
นายกเทศมนตรีตำบลบ้านแปะ

(ลงชื่อ) ผู้ว่าจ้าง
(ลงชื่อ) ผู้รับจ้าง
(ลงชื่อ) พยาน
(ลงชื่อ) พยาน

(นายทะเบียนหุ้นส่วนบริษัท จังหวัดเชียงใหม่)

นายทะเบียนหุ้นส่วนบริษัท จังหวัดเชียงใหม่

บริษัทเชียงใหม่ ชีราชาติ จำกัด
T.C. CHIANGMAI TE RACHA

ลงวันที่ 19 ธ.ค. 2560

ภ.พ.20

แบบแจ้งรายละเอียดเกี่ยวกับการจดทะเบียนภาษีมูลค่าเพิ่ม

(ตามมาตรา 85/1 แห่งประมวลรัษฎากร)

เลขประจำตัวผู้เสียภาษีอากร 0 - 5 0 5 5 - 3 3 0 0 - 8 6 - 2

ชื่อ บริษัท เชียงใหม่ ธีราชาติ จำกัด (CHIANGMAI THERACHAT CO.,LTD.)

ชื่อสถานประกอบการ (ถ้ามี) ไม่มี

ประเภทการประกอบการ ☒ นิติบุคคล ☐ บุคคลธรรมดา

ประเภทกิจการที่จดทะเบียน ขายรถยนต์ใหม่ และรถยนต์มือสอง

ที่ตั้งสถานประกอบการ เลขที่ 171 หมู่ที่ - ตรอก/ซอย - ถนน เทพวงษ์

ตำบล/แขวง ช้างเผือก อำเภอ/เขต เมืองเชียงใหม่ จังหวัด เชียงใหม่

รหัสไปรษณีย์ 50160 โทรศัพท์ 053-242-777 โทรสาร 053-242-777

ที่ตั้งสำนักงานใหญ่ เลขที่ 171 หมู่ที่ - ตรอก/ซอย - ถนน เทพวงษ์

ตำบล/แขวง ช้างเผือก อำเภอ/เขต เมืองเชียงใหม่ จังหวัด เชียงใหม่

รหัสไปรษณีย์ 50160 โทรศัพท์ 053-242-777 โทรสาร 053-242-777

วันที่เริ่มประกอบกิจการ 1 มกราคม พ.ศ. 2533

ชื่อผู้มีอำนาจลงนาม นายวิชัย ตั้งมั่นคงเจริญ

(ตัวบรรจง)

ตำแหน่ง กรรมการผู้มีอำนาจ

ลงชื่อ ผู้ขอจดทะเบียน

วันที่ 19 ธ.ค. 2560

สำหรับเจ้าหน้าที่

ลงชื่อ ผู้รับแจ้ง

วันที่รับแจ้ง

ลงชื่อ ผู้ตรวจสอบ

วันที่ตรวจสอบ

ลงชื่อ ผู้อนุมัติ

วันที่อนุมัติ

ใบสำคัญเลขที่

ข้อความที่ปรากฏในแบบนี้ ถ้าเป็นข้อความที่ผู้ขอจดทะเบียนกรอกเอง ให้ใช้ตัวบรรจงหรือพิมพ์ดีด ถ้าเป็นข้อความที่เจ้าหน้าที่กรอกให้ ให้ใช้ปากกาหมึกสีน้ำเงินหรือสีดำ

ผู้ขอจดทะเบียนต้องยื่นแบบนี้ต่อเจ้าหน้าที่ภายในกำหนดสามสิบวันนับแต่วันที่เริ่มประกอบกิจการ ถ้าผู้ขอจดทะเบียนไม่ยื่นแบบนี้ภายในกำหนดเวลาดังกล่าว ต้องเสียเบี้ยปรับตามมาตรา 90 แห่งประมวลรัษฎากร

ผู้ขอจดทะเบียนต้องแสดงหลักฐานต่อไปนี้ในการยื่นแบบนี้ด้วย

1. สำเนาทะเบียนบ้านของผู้ขอจดทะเบียน ถ้าผู้ขอจดทะเบียนเป็นนิติบุคคล ให้แสดงสำเนาทะเบียนบ้านของผู้มีอำนาจลงนามผูกพันนิติบุคคลนั้น
2. สำเนาบัตรประจำตัวประชาชนของผู้ขอจดทะเบียน ถ้าผู้ขอจดทะเบียนเป็นนิติบุคคล ให้แสดงสำเนาบัตรประจำตัวประชาชนของผู้มีอำนาจลงนามผูกพันนิติบุคคลนั้น
3. สำเนาหนังสือรับรองการจดทะเบียนนิติบุคคล ซึ่งได้รับรองไม่เกินหกเดือนก่อนวันที่ยื่นแบบนี้ ถ้าผู้ขอจดทะเบียนเป็นนิติบุคคล
4. สำเนาหนังสือบริคณห์สนธิ ถ้าผู้ขอจดทะเบียนเป็นนิติบุคคล
5. สำเนาหนังสือแสดงการจดทะเบียนหุ้นส่วนบริษัท ซึ่งได้รับรองไม่เกินหกเดือนก่อนวันที่ยื่นแบบนี้ ถ้าผู้ขอจดทะเบียนเป็นห้างหุ้นส่วนบริษัท
6. สำเนาข้อบังคับของห้างหุ้นส่วนบริษัท ถ้าผู้ขอจดทะเบียนเป็นห้างหุ้นส่วนบริษัท
7. สำเนาหนังสือรับรองการจดทะเบียนพาณิชย์ ถ้าผู้ขอจดทะเบียนเป็นบุคคลธรรมดาที่ได้จดทะเบียนพาณิชย์ไว้แล้ว
8. สำเนาใบอนุญาตประกอบกิจการที่ต้องได้รับใบอนุญาตตามกฎหมายว่าด้วยการนั้น ถ้าผู้ขอจดทะเบียนประกอบกิจการที่ต้องได้รับใบอนุญาตตามกฎหมายว่าด้วยการนั้น
9. สำเนาสัญญาเช่าสถานที่ประกอบกิจการ ถ้าผู้ขอจดทะเบียนเช่าสถานที่ประกอบกิจการ
10. สำเนาสัญญาเช่าซื้อหรือสัญญาซื้อขายเครื่องจักร ถ้าผู้ขอจดทะเบียนเช่าซื้อหรือซื้อขายเครื่องจักร
11. สำเนาสัญญาเช่าซื้อหรือสัญญาซื้อขายยานพาหนะ ถ้าผู้ขอจดทะเบียนเช่าซื้อหรือซื้อขายยานพาหนะ
12. สำเนาสัญญาเช่าซื้อหรือสัญญาซื้อขายเครื่องมือ ถ้าผู้ขอจดทะเบียนเช่าซื้อหรือซื้อขายเครื่องมือ
13. สำเนาสัญญาเช่าซื้อหรือสัญญาซื้อขายเครื่องใช้สำนักงาน ถ้าผู้ขอจดทะเบียนเช่าซื้อหรือซื้อขายเครื่องใช้สำนักงาน
14. สำเนาสัญญาเช่าซื้อหรือสัญญาซื้อขายเครื่องตกแต่ง ถ้าผู้ขอจดทะเบียนเช่าซื้อหรือซื้อขายเครื่องตกแต่ง
15. สำเนาสัญญาเช่าซื้อหรือสัญญาซื้อขายเครื่องใช้ในการขาย ถ้าผู้ขอจดทะเบียนเช่าซื้อหรือซื้อขายเครื่องใช้ในการขาย
16. สำเนาสัญญาเช่าซื้อหรือสัญญาซื้อขายเครื่องใช้ในการผลิต ถ้าผู้ขอจดทะเบียนเช่าซื้อหรือซื้อขายเครื่องใช้ในการผลิต
17. สำเนาสัญญาเช่าซื้อหรือสัญญาซื้อขายเครื่องใช้ในการบริการ ถ้าผู้ขอจดทะเบียนเช่าซื้อหรือซื้อขายเครื่องใช้ในการบริการ
18. สำเนาสัญญาเช่าซื้อหรือสัญญาซื้อขายเครื่องใช้ในการขนส่ง ถ้าผู้ขอจดทะเบียนเช่าซื้อหรือซื้อขายเครื่องใช้ในการขนส่ง
19. สำเนาสัญญาเช่าซื้อหรือสัญญาซื้อขายเครื่องใช้ในการเก็บรักษา ถ้าผู้ขอจดทะเบียนเช่าซื้อหรือซื้อขายเครื่องใช้ในการเก็บรักษา
20. สำเนาสัญญาเช่าซื้อหรือสัญญาซื้อขายเครื่องใช้ในการจัดการ ถ้าผู้ขอจดทะเบียนเช่าซื้อหรือซื้อขายเครื่องใช้ในการจัดการ

แบบ บอจ.2

หนังสือบริคณห์สนธิ

บริษัท เชียงใหม่ธีราชาติ จำกัด

ทะเบียนเลขที่ บค ชม 1 ที่ 3053-3054/33 5 หน้า

หนังสือบริคณห์สนธิของบริษัท มีรายการดังต่อไปนี้

ข้อ 1. ชื่อบริษัท "บริษัท เชียงใหม่ธีราชาติ จำกัด"

ข้อ 2. สำนักงานของบริษัทจะตั้งอยู่ ณ จังหวัด เชียงใหม่

ข้อ 3. วัตถุที่ประสงค์ทั้งหลายของบริษัท มี 40 ข้อ ดังปรากฏในแบบ 2. ที่แนบ

ข้อ 4. ผู้ถือหุ้นของบริษัทนี้ต่างรับผิดจำกัดเพียงไม่เกินจำนวนเงินที่ตนยังใช้ไม่ครบมูลค่าหุ้นที่ตนถือ

-

(ถ้าจะให้กรรมการรับผิดโดยไม่จำกัดก็ได้ โดยให้แถลงความรับผิดเช่นนั้นไว้ด้วย ถ้าไม่มีให้ "____")

ข้อ 5. ทุนของบริษัท กำหนดไว้เป็นจำนวน สามล้าน (ตัวอักษร) บาท (3,000,000 (ตัวเลข))

แบ่งออกเป็น สามหมื่น หุ้น (30,000) มูลค่าหุ้นละ หนึ่งร้อย บาท (100)

ข้อ 6. ชื่อ สำนัก อาชีวะ และ ลายมือชื่อ ทั้งจำนวนหุ้นซึ่งต่างคนต่างเข้าชื่อซื้อไว้ของผู้เริ่มก่อการตั้งบริษัท รวม เจ็ด คน มีดังนี้

(1) นายธงชัย วิชัยชาติ อาชีวะ ค้าขาย อายุ 32 ปี
อยู่บ้านเลขที่ 12 หมู่ที่ 7 ถนนเชียงใหม่-ฮอด ตำบลบ้านแปะ อำเภอจอมทอง จังหวัดเชียงใหม่
ได้เข้าชื่อซื้อหุ้นไว้แล้ว หนึ่ง หุ้น (ลงลายมือชื่อ)

(2) นางสมเพ็ชร วิชัยชาติ อาชีวะ ค้าขาย อายุ 32 ปี
อยู่บ้านเลขที่ 12 หมู่ที่ 7 ถนนเชียงใหม่-ฮอด ตำบลบ้านแปะ อำเภอจอมทอง จังหวัดเชียงใหม่
ได้เข้าชื่อซื้อหุ้นไว้แล้ว หนึ่ง หุ้น (ลงลายมือชื่อ)

(3) นางสาวปราณี วิชัยชาติ อาชีวะ ค้าขาย อายุ 26 ปี
อยู่บ้านเลขที่ 229 หมู่ที่ 2 หมู่บ้านหาบาท ตำบลสำรวย อำเภอฮอด จังหวัดเชียงใหม่
ได้เข้าชื่อซื้อหุ้นไว้แล้ว หนึ่ง หุ้น (ลงลายมือชื่อ)

(4) นายสุทำ มาวิเชียง อาชีวะ ค้าขาย อายุ 28 ปี
อยู่บ้านเลขที่ 337 หมู่ที่ 7 ตำบลบ้านแปะ อำเภอจอมทอง จังหวัดเชียงใหม่
ได้เข้าชื่อซื้อหุ้นไว้แล้ว หนึ่ง หุ้น (ลงลายมือชื่อ)

(5) นายบุญธรรม ลงวันดี อาชีวะ ค้าขาย อายุ 28 ปี
อยู่บ้านเลขที่ 21 หมู่ที่ 7 ตำบลบ้านแปะ อำเภอจอมทอง จังหวัดเชียงใหม่
ได้เข้าชื่อซื้อหุ้นไว้แล้ว หนึ่ง หุ้น (ลงลายมือชื่อ)

(6) นางสาวบัว บัญญามา อาชีวะ ค้าขาย อายุ 27 ปี
อยู่บ้านเลขที่ 21 หมู่ที่ 7 ตำบลบ้านแปะ อำเภอจอมทอง จังหวัดเชียงใหม่
ได้เข้าชื่อซื้อหุ้นไว้แล้ว หนึ่ง หุ้น (ลงลายมือชื่อ)

(7) นางสาวทองสาย บัญญามา อาชีวะ ค้าขาย อายุ 29 ปี
อยู่บ้านเลขที่ 337 หมู่ที่ 7 ตำบลบ้านแปะ อำเภอจอมทอง จังหวัดเชียงใหม่
ได้เข้าชื่อซื้อหุ้นไว้แล้ว หนึ่ง หุ้น (ลงลายมือชื่อ)

เอกสารแนบท้ายสัญญาจ้าง เลขที่ 18/2561 ลงวันที่ 19 ธ.ค. 2560

(ลงชื่อ) ผู้ว่าจ้าง (นายพันธ์ พันธ์จอมทอง) นายกเทศมนตรีตำบลบ้านแปะ

(ลงชื่อ) ผู้รับจ้าง (นายวิโรจน์ อิมใจ) นักวิชาการพัสดุชำนาญการ

(ลงชื่อ) พยาน (นายวิโรจน์ อิมใจ) นักบริหารงานช่าง

(ลงชื่อ) ผู้เริ่มก่อการผู้ขอจดทะเบียน
นายธงชัย วิชัยชาติ

บริษัทเชียงใหม่ ธีราชาติ จำกัด T.C. CHIANGMAI TE RACHAT CO.,LTD.

หน้า 1 ของจำนวน 2 หน้า (ลงลายมือชื่อ) นายทะเบียน

เอกสารประกอบคำขอที่ (นางสาวเพ็ชงพ้า จิตต์ตรง)

แบบ บอจ.2

คำรับรองลายมือชื่อของพยาน

ข้าพเจ้า นายประสิทธิ์ สัญญารักษ์ อายุ 42 ปี

อยู่บ้านเลขที่ 124/41 ถนนโชตนา ตำบลช้างเผือก อำเภอเมืองเชียงใหม่ จังหวัดเชียงใหม่

ข้าพเจ้า นางสาวชมพูนุช ณ เชียงใหม่ อายุ 27 ปี

อยู่บ้านเลขที่ 132/95 ถนนโชตนา ตำบลช้างเผือก อำเภอเมืองเชียงใหม่ จังหวัดเชียงใหม่

ขอรับรองว่าผู้เริ่มก่อการตั้งบริษัทนี้ทุกคน ได้ลงลายมือชื่อต่อหน้าข้าพเจ้า

(ลงลายมือชื่อ) ..... พยาน

(นายประสิทธิ์ สัญญารักษ์)

(ลงลายมือชื่อ) ..... พยาน

(นางสาวชมพูนุช ณ เชียงใหม่)

หนังสือบริคณห์สนธิฉบับนี้ ทำขึ้นเมื่อวันที่ 5 มีนาคม 2533

อากรแสตมป์ อากรแสตมป์ อากรแสตมป์ อากรแสตมป์ อากรแสตมป์ อากรแสตมป์

๒๐ บาท ๒๐ บาท ๒๐ บาท ๒๐ บาท ๒๐ บาท ๕ บาท

อากรแสตมป์ อากรแสตมป์ อากรแสตมป์ อากรแสตมป์ อากรแสตมป์ อากรแสตมป์

(ลงชื่อ) ..... ผู้ว่าจ้าง

(นายพันธ์ศักดิ์ ... ผู้ว่าจ้าง)

นายกเทศมนตรีตำบลบ้านแฮ

(ลงชื่อ) ..... ผู้รับจ้าง

(.....)

(ลงชื่อ) ..... พยาน

(นางสาวระวิวรรณ อิ่มใจ)

นักวิชาการพัสดุชำนาญการ

(ลงชื่อ) ..... พยาน

(นายวิโรจน์ อิ่มใจ)

นักบริหารงานช่าง

เทศบาลตำบลบ้านแฮ จังหวัดเชียงใหม่

บริษัทเชียงใหม่ ธีราชาติ จำกัด CHIANGMAI TE RACHAT CO.,LTD.

สำนักงานทะเบียนหุ้นส่วนบริษัท จังหวัดเชียงใหม่

(ลงลายมือชื่อ) ..... ผู้เริ่มก่อการผู้ขอจดทะเบียน

(นายธงชัย วิชัยชาติ)

บริษัทเชียงใหม่ ธีราชาติ จำกัด T.C. CHIANGMAI TE RACHAT CO.,LTD.

หน้า 2 ของจำนวน 2 หน้า

เอกสารประกอบคำขอที่ 403/33

บริษัท เชียงใหม่ ธีราชาติ จำกัด

(ลงลายมือชื่อ) ..... นายทะเบียน

(.....)

บัญชีรายชื่อกรรมการผู้จัดการ/หุ้นส่วนผู้จัดการ

ห้าง/บริษัท บริษัท เชียงใหม่ธีราชาติ จำกัด

นิติบุคคลประเภท ห้าง/บริษัท บริษัทจำกัด

ทะเบียนเลขที่ ๐๕๐๕๕๓๓๐๐๑๘๖๒ จดทะเบียนเมื่อวันที่ ๒๕/๐๖/๒๕๓๓

หุ้นจดทะเบียน ๓,๐๐๐,๐๐๐.๐๐ (สามล้านบาทถ้วน)

สำนักงานใหญ่ตั้งอยู่ที่ ๑๗๑ ซอย ถนน ตำบล/แขวง บ้านแปะ

อำเภอ/เขต จอมทอง จังหวัดเชียงใหม่

รายชื่อกรรมการผู้จัดการ/หุ้นส่วนผู้จัดการ มี ๓ คน

๑. นางสาวชญาภา วิชัยชาติโพธิ เลขประจำตัวประชาชน ๑๕๐๙๙๐๐๑๙๒๗๑๔

๒. นายธงชัย วิชัยชาติ เลขประจำตัวประชาชน ๓๕๐๒๐๐๑๐๗๘๓๖

๓. นายวิษณุ โพธิ เลขประจำตัวประชาชน ๑๖๕๐๑๐๐๐๐๘๓๘๓

รับรองไว้ ณ วันที่ 29 กันยายน 2560

(ลงชื่อ) นายธงชัย วิชัยชาติ

ประทับตรา (ถ้ามี)

เทศบาลตำบลบ้านแปะ อำเภอจอมทอง จังหวัดเชียงใหม่

เอกสารแนบท้ายสัญญาจ้าง เลขที่ 18/2561

ลงวันที่ 19 S.A. 2560

(ลงชื่อ) ..... ผู้ว่าจ้าง

(นายพันธ์ศักดิ์ แก้วสุดใจ)

นายกเทศมนตรีตำบลบ้านแปะ

(ลงชื่อ) ..... ผู้รับจ้าง

(.....)

(ลงชื่อ) ..... พยาน

(นางสาวระวิวรรณ อิ่มใจ)

นักวิชาการพัสดุชำนาญการ

(ลงชื่อ) ..... พยาน

(นายวิโรจน์ อิ่มใจ)

นักบริหารงานช่าง

บริษัทเชียงใหม่ธีราชาติ จำกัด T.C. CHIANGMAI TE RACHAT CO.,LTD.

บริษัทเชียงใหม่ธีราชาติ จำกัด CHIANGMAI TE RACHAT CO.,LTD.

บัญชีรายชื่อผู้ถือหุ้นรายใหญ่

ห้าง/บริษัท บริษัท เชียงใหม่ธีราชาติ จำกัด

นิติบุคคลประเภท ห้าง/บริษัท บริษัทจำกัด

ทะเบียนเลขที่ ๐๕๐๕๕๓๓๐๐๑๘๖๒ จดทะเบียนเมื่อวันที่ ๒๕/๐๖/๒๕๓๓

หุ้นจดทะเบียน ๓,๐๐๐,๐๐๐.๐๐ (สามล้านบาทถ้วน)

สำนักงานใหญ่ตั้งอยู่ที่ ๑๗๑ ซอย ถนน ตำบล/แขวง บ้านแปะ

อำเภอ/เขต จอมทอง จังหวัด เชียงใหม่

รายชื่อผู้ถือหุ้นรายใหญ่ มีจำนวน ๒ คน

๑. นายธงชัย วิชัยชาติ ถือหุ้นจำนวนหุ้น ๑๐,๐๐๐.๐๐ หุ้นๆ ละ ๑๐๐.๐๐
เป็นเงินจำนวน ๑,๐๐๐,๐๐๐.๐๐ บาท

๒. นายวิษณุ โพธิ ถือหุ้นจำนวนหุ้น ๘,๐๐๐.๐๐ หุ้นๆ ละ ๑๐๐.๐๐
เป็นเงินจำนวน ๘๐๐,๐๐๐.๐๐ บาท

รับรองไว้ ณ วันที่ ๑๙ กันยายน 2560

(ลงชื่อ) นายธงชัย วิชัยชาติ

ประทับตรา (ถ้ามี)

เทศบาลตำบลบ้านแปะ อำเภอจอมทอง จังหวัดเชียงใหม่

การแนบท้ายสัญญาจ้าง เลขที่ 18/256
19 S.A. 2560

(ลงชื่อ) ..... ผู้ว่าจ้าง
(นายพันธ์ศักดิ์ แก้วสุดใจ)
นายกเทศมนตรีตำบลบ้านแปะ

(ลงชื่อ) ..... ผู้รับจ้าง
(วิษณุ โพธิ)

(ลงชื่อ) ..... พยาน
(นางสาวระวิวรรณ อิมใจ)
นักวิชาการพัสดุชำนาญการ

(ลงชื่อ) ..... พยาน
(นายวิโรจน์ อิมใจ)
นักบริหารงานช่าง

บริษัทเชียงใหม่ธีราชาติ จำกัด CHIANGMAI TE RACHAT CO.,LTD.

บริษัทเชียงใหม่ธีราชาติ จำกัด CHIANGMAI TE RACHAT CO.,LTD.

กรมพัฒนาธุรกิจการค้า
กระทรวงพาณิชย์

เลขที่ 1-5000-60-4-013359 วันที่ออกเอกสาร 11 กรกฎาคม 2560

แบบ บอจ. 5

สำเนาบัญชีรายชื่อผู้ถือหุ้น

(นางสาวเบญจวรรณ มูลวงศ์)

ชื่อบริษัทจำกัด	บริษัท เชียงใหม่ธีราชาติ จำกัด	เลขที่ 0 5 0 5 5 3 3 0 0 1 8 6 2

☑ ณ วันประชุม ○ จัดตั้งบริษัท ○ สามัญผู้ถือหุ้น ⊘ วิสามัญผู้ถือหุ้น ครั้งที่ 1/2560 เมื่อวันที่ 29 มิถุนายน 2560

☐ คัดจากสมุดทะเบียนผู้ถือหุ้น เมื่อวันที่.....

ทุนจดทะเบียน 3,000,000 บาท แบ่งออกเป็น 30,000 หุ้น มูลค่าหุ้นละ.....บาท

ผู้ถือหุ้น ไทย 4 คน จำนวน 30,000 หุ้น อื่น ๆ ..... คน จำนวน..... หุ้น

ลำดับที่	ชื่อผู้ถือหุ้น / เลขบัตรประจำตัวประชาชน/เลขทะเบียนนิติบุคคล / บัตรอื่น ๆ (ระบุ) ..... เลขที่ ..... / สัญชาติ (1) / อาชีพ / ที่อยู่	จำนวนหุ้นที่ถือ	เงินที่ชำระแล้ว (1) / ถือว่าชำระแล้ว (2)	เลขหมายใบหุ้น: เลขหมายของหุ้น	เลขหมายใบหุ้น: ลงวันที่	วันลงทะเบียนผู้ถือหุ้น: เป็น	วันลงทะเบียนผู้ถือหุ้น: ขาด
1	นายธงชัย วิชัยชาติ 3 5 0 0 2 0 0 1 0 7 8 3 6 ไทย / นักธุรกิจ / 12 หมู่ที่ 7 ตำบลบ้านแปะ อำเภอจอมทอง จังหวัดเชียงใหม่	10,000	หุ้นละ (1) 100 (2)	00001-10000	15/04/2533	15/04/2533	
2	นางสมเพชร วิชัยชาติ 3 5 0 0 2 0 0 1 0 7 8 1 0 ไทย / นักธุรกิจ / 12 หมู่ที่ 7 ตำบลบ้านแปะ อำเภอจอมทอง จังหวัดเชียงใหม่	6,000	หุ้นละ (1) 100 (2)	10001-16000	15/04/2533	15/04/2533	
3	นางสาวชญาภา วิชัยชาติโพธิ 1 5 0 9 9 0 0 1 9 2 (ลงชื่อ) 4 ไทย / นักธุรกิจ / 12 หมู่ที่ 7 ตำบลบ้านแปะ อำเภอจอมทอง จังหวัดเชียงใหม่	6,000	หุ้นละ (1) 100 (2)	16001-22000	15/04/2533	15/04/2533	
4	นายวิษณุ โพธิ 1 6 5 0 1 0 0 0 0 8 3 8 3 ไทย / นักธุรกิจ / 12 หมู่ที่ 16 ตำบลบ้านแปะ อำเภอจอมทอง จังหวัดเชียงใหม่	8,000	หุ้นละ (1) 100 (2)	22001-30000	15/04/2533	29/06/2560	

เอกสารแนบท้ายสัญญาจ้างเลขที่ 18/2561
ลงวันที่ 19 ธ.ค. 2560
(ลงชื่อ) ..... ผู้ว่าจ้าง
(นายพันธศักดิ์ แก้วลุตใจ)
นายกเทศมนตรีตำบลบ้านแปะ
(ลงชื่อ) ..... ผู้รับจ้าง
(นายวิษณุ โพธิ)
(ลงชื่อ) ..... พยาน
(นางสาวระวิวรรณ อิ่มใจ)
นักวิชาการพัสดุชำนาญการ
(ลงชื่อ) ..... พยาน
(นายวิโรจน์ อิ่มใจ)
นักบริหารงานช่าง

หน้า 1 ของจำนวน 1 หน้า

ข้าพเจ้าขอรับรองว่าเป็นรายการที่ถูกต้องตรงกับสมุดทะเบียนผู้ถือหุ้น และขอรับรองว่าผู้ถือหุ้นทุกคนยินยอมให้นายทะเบียนตรวจสอบความถูกต้องและเปิดเผยข้อมูลตามที่ได้ระบุไว้นี้ เพื่อใช้ประโยชน์ของทางราชการ

(ลงลายมือชื่อ).....กรรมการ
(นางสาวชญาภา วิชัยชาติโพธิ)

หมายเหตุ ช่อง "เงินที่ชำระแล้ว (1)" ให้ระบุจำนวนเงินค่าหุ้นที่ชำระแล้วแต่ละหุ้น เฉพาะหุ้นซึ่งต้องชำระเป็นเงิน
ช่อง "ถือว่าชำระแล้ว (2)" ให้ระบุค่าหุ้นที่ถือว่าชำระแล้วแต่ละหุ้น เฉพาะหุ้นซึ่งต้องชำระด้วยทรัพย์สิน หรือ แรงงาน
ช่อง "สัญชาติ (3)" หากเป็นนิติบุคคล ให้ระบุประเทศที่จดทะเบียนจัดตั้ง

/C/Documents and Settings/Administrator/Desktop/เปลี่ยนแปลงบริษัทจำกัด/บอจ.5.pdf

บริษัทเชียงใหม่ ธีราชาติ จำกัด T.C. CHIANGMAI TE RACHAT CO.,LTD.

ชม. 10:04

e-GP 03-01/2

วันที่แจ้งลงทะเบียน 17/09/2556

แบบแสดงการลงทะเบียนในระบบ e-GP

วันที่อนุมัติ 18/09/2556

ลำดับการลงทะเบียน M-2556-050356

วันที่เริ่มใช้งาน 18/09/2556

สำหรับผู้ประกอบการที่จะทำธุรกรรมกับภาครัฐ

1.เลขประจำตัวผู้เสียภาษีอากร(0505533001862) ประเภทผู้ประกอบการ นิติบุคคล

2.ชื่อสถานประกอบการ บริษัท เชียงใหม่ธีราชาติ จำกัด

ชื่อภาษาอังกฤษ (ถ้ามี)

3.ที่ตั้งสำนักงาน อาคาร ชั้นที่ หมู่บ้าน

เลขที่ 171 หมู่ที่ 7 ตรอก/ซอย ถนน

ตำบล/แขวง บ้านแปะ อำเภอ/เขต จอมทอง จังหวัด เชียงใหม่

รหัสไปรษณีย์ 50240 โทรศัพท์ 0990565450 อีเมล thirachat.cm@gmail.com

4.กรณีบุคคลธรรมดา

(เลขประจำตัวประชาชน -)

วัน/เดือน/ปีเกิด สัญชาติ ไทย

5.กรณีนิติบุคคล

ทะเบียนนิติบุคคลเลขที่ 0505533001862

วันเดือนปีที่จดทะเบียน 25/06/2533

จดทะเบียนที่

ทุน

(1) เงินทุนจดทะเบียน 3000000.00 (บาท)

(2) ทุนจดทะเบียนที่ชำระแล้ว 3000000.00 (บาท)

6.ประเภทของการประกอบกิจการ

ประเภทกิจการ	ประเภทสินค้าและหรือบริการ
☐ ผลิต	☐ วัสดุครุภัณฑ์
☐ ส่งออก	☐ ที่ดินและสิ่งก่อสร้าง
☐ ขายส่ง	☑ จ้างก่อสร้าง
☐ ขายปลีก	☑ จ้างซ่อม
☑ ให้บริการ	☐ เช่า
	☐ จ้างที่ปรึกษา
	☐ จ้างออกแบบและควบคุม

☑ กรณีผู้ลงทะเบียนลงข้อมูลหรือรูปภาพที่ไม่เหมาะสมในระบบการจัดซื้อจัดจ้างภาครัฐ จะถูกลงโทษเป็นพักงาน

☑ กรณีผู้ลงทะเบียนกระทำการใดๆอันเป็นการลงทะเบียนซ้ำซ้อน ผู้ลงทะเบียนจะต้องรับผิดชอบแต่เพียงผู้เดียว

หมายเหตุ : แบบแสดงการลงทะเบียนในระบบ e-GP สามารถนำไปยื่นเพื่อประกอบการพิจารณาคัดเลือกผู้เสนอราคาในการเข้าทำสัญญากับหน่วยงานภาครัฐ ตั้งแต่วันที่ 1 เมษายน 2555 เป็นต้นไป สำหรับการจัดซื้อจัดจ้างที่มีมูลค่าตั้งแต่ 2,000,000 บาท (สองล้านบาท) ขึ้นไป ทั้งนี้เพื่อให้เป็นไปตามประกาศคณะกรรมการป้องกันและปราบปรามการทุจริตแห่งชาติ เรื่องหลักเกณฑ์และวิธีการจัดทำ และแสดงบัญชีรายการรับจ่ายในรอบปีของบุคคลหรือนิติบุคคลเป็นคู่สัญญากับหน่วยงานภาครัฐ พ.ศ. 2554 และแก้ไขเพิ่มเติมที่กำหนดให้ผู้ที่จะเข้าเป็นคู่สัญญากับหน่วยงานภาครัฐที่สัญญามีมูลค่าตามจำนวนเงินดังกล่าวต้องจดทะเบียนในระบบ e-GP

พิมพ์เมื่อวันที่ 18/11/2559 เวลา 16:03:05 น. รหัส h7pkvX

(ลงชื่อ) ..... ผู้รับจ้าง

(นายพีรพัฒน์ เกตุรัตน์)

(ลงชื่อ) ..... ผู้ว่าจ้าง

(นายเทศนนต์ ตาบลนานแปะ)

(ลงชื่อ) .....

( )

(ลงชื่อ) ..... พยาน

(นางสาวระวิวรรณ อิ่มใจ)

นักวิชาการพัสดุชำนาญการ

(ลงชื่อ) ..... พยาน

(นายวิโรจน์ อิ่มใจ)

นักบริหารงาน ...

เอกสารแนบท้ายสัญญาจ้าง เลขที่ 18/256

ลงวันที่ 19 S.A. 2560

เทศบาลตำบลบ้านแปะ อำเภอจอมทอง จังหวัดเชียงใหม่

บริษัทเชียงใหม่ ธีราชาติ จำกัด CHIANGMAI TE RACHAT CO.,LTD.

บริษัทเชียงใหม่ ธีราชาติ จำกัด CHIANGMAI TE RACHAT CO.,LTD.

บัตรประจำตัวประชาชน Thai National ID Card
เลขประจำตัวประชาชน Identification Number 1 6501 00008 38 3
ชื่อตัวและชื่อสกุล นาย วิษณุ โพธิ
Name Mr. Vitsanu
Last Name Pothi
เกิดวันที่ 2 เม.ย. 2528
Date of Birth 2 Apr. 1985
ศาสนา พุทธ
ที่อยู่ 12 หมู่ที่ 16 ต.บ้านแปะ อ.จอมทอง
จ.เชียงใหม่
1 เม.ย. 2557 วันออกบัตร 1 Apr. 2014 Date of Issue
(นายศิริพงษ์ ท่านตระกูล) เจ้าพนักงานออกบัตร
1 เม.ย. 2565 วันบัตรหมดอายุ 1 Apr. 2022 Date of Expiry
5002-01-04011437

รายการเกี่ยวกับบ้าน เล่มที่ 1

เลขรหัสประจำบ้าน 5002-014964-6 สำนักทะเบียน อำเภอจอมทอง

รายการที่อยู่ 12 หมู่ที่ 16
ตำบลบ้านแปะ อำเภอจอมทอง จังหวัดเชียงใหม่

ชื่อหมู่บ้าน ชื่อบ้าน

ประเภทบ้าน บ้าน ลักษณะบ้าน

วันเดือนปีที่กำหนดบ้านเลขที่ 19 S.A. 2560

เอกสารแนบท้ายสัญญาจ้าง เลขที่ 18/2560
ลงวันที่ 19 S.A. 2560

ลงชื่อ นายทะเบียน
(นายลวัลดิ์ ลือยศ)
วันเดือนปีที่พิมพ์ทะเบียนบ้าน 31 ตุลาคม 2557

แทนฉบับเดิมที่ชำรุด
(นายพันธ์ศักดิ์ แก้วมา) ผู้รายงาน
นายกเทศมนตรีตำบลบ้านแปะ
(ลงชื่อ) ผู้รับรอง
(นายวิษณุ โพธิ)
(ลงชื่อ) พยาน
(นางสาวระวิวรรณ อิ่มใจ)
นักวิชาการพัสดุชำนาญการ
(ลงชื่อ) พยาน
(นายวิโรจน์ อิ่มใจ)
นกบริหารงานช่าง

1

6

เล่มที่ 1 รายการบุคคลในบ้าน 5002-014964-6 ลำดับที่ 5

ชื่อ นายวิษณุ โพธิ์ สัญชาติ ไทย เพศ ชาย

เลขประจำตัวประชาชน 1-6501-00008-38-3 สถานภาพ ผู้อาศัย เกิดเมื่อ 2 เม.ย. 2528

มารดาผู้ให้กำเนิด ชื่อ วัชรี 3-6508-01071-99-1 สัญชาติ ไทย

บิดาผู้ให้กำเนิด ชื่อ มานพ 3-1802-00076-75-6 สัญชาติ ไทย

ย้ายมาจาก ฐานข้อมูลการทะเบียนราษฎร

เข้ามาอยู่ในบ้านนี้เมื่อ 1 เม.ย. 2557

นายทะเบียน
(นายลวัลดิ์ ลือยศ)

บริษัทเชียงใหม่ ธีราชาติ จำกัด CHIANGMAI TE RACHAT CO.,LTD.

นายทะเบียน

ไปที่

รายละเอียดแสดงการติดตั้งแผ่นป้ายประชาสัมพันธ์โครงการ

.....

ตามหนังสือที่ มท ๐๘๐๘.๒/ว๘๙๗ ลงวันที่ ๑๐ กุมภาพันธ์ ๒๕๕๘ ข้อ ๒.๙ ในการจ้างก่อสร้างที่มีวงเงินเกิน ๑ แสนบาทให้องค์กรปกครองส่วนท้องถิ่นติดตั้งแผ่นป้ายประชาสัมพันธ์งานก่อสร้างไว้ ณ บริเวณสถานที่ก่อสร้างให้ประชาชนสามารถตรวจสอบได้ชัดเจน ทั้งในระหว่างก่อสร้างและเมื่อก่อสร้างแล้วเสร็จ โดยให้ถือปฏิบัติตามหนังสือที่ มท ๐๘๐๘.๒๕/ว ๒๘๐๘ ลงวันที่ ๒๐ สิงหาคม ๒๕๔๗ ข้อ ๒.๓ การติดตั้งแผ่นป้ายแสดงรายละเอียดงานก่อสร้าง ให้ผู้รับจ้างเป็นผู้รับผิดชอบในการดำเนินการจัดทำและติดตั้งแผ่นป้ายดังกล่าว ภายใน ๗ วัน นับตั้งแต่วันลงนามในสัญญาจ้าง โดยมีแผ่นป้ายแสดงรายละเอียด ๒ ประเภทคือ

๑. แผ่นป้ายในระหว่างดำเนินการก่อสร้าง ต้องมีสภาพคงทนตลอดระยะเวลาการก่อสร้างและอีกไม่น้อยกว่า ๖ เดือน หลังจากงานแล้วเสร็จ และแสดงรายละเอียดงานก่อสร้างตามแบบที่แนบ

กรณีงานก่อสร้างใดไม่สามารถดำเนินการให้แล้วเสร็จตามกำหนดระยะเวลาในสัญญาจ้าง ให้จัดทำและติดตั้งแผ่นป้ายแสดงเหตุของความล่าช้า ระยะเวลาที่คาดว่าจะแล้วเสร็จ หรือระยะเวลาที่ได้มีการขยายเวลาตามสัญญาจ้าง (ถ้ามี) โดยติดตั้งไว้กับคู่ป้ายแสดงรายละเอียดงานก่อสร้างตามวรรคหนึ่ง ก่อนหมดระยะเวลาในสัญญาจ้าง

กรณีป้ายตามวรรคหนึ่งชำรุด ผู้รับจ้างต้องดำเนินการแก้ไขซ่อมแซมให้อยู่ในสภาพดี เพื่อให้ประชาชนสามารถตรวจสอบได้ตลอดเวลา

สำหรับงานก่อสร้างทาง คลองหรือลำน้ำ ให้ติดตั้งแผ่นป้ายตามวรรคหนึ่งไว้ ณ จุดเริ่มต้นและจุดสิ้นสุดงานก่อสร้าง

๒. แผ่นป้ายภายหลังการก่อสร้างแล้วเสร็จ ให้ติดตั้งแผ่นป้ายที่มีลักษณะคงทนถาวร และแสดงรายละเอียดงานก่อสร้างตามแบบที่แนบ

(ลงชื่อ) ผู้ว่าจ้าง (ลงชื่อ) ผู้รับจ้าง

(นายพันธ์ศักดิ์ แก้วสุดใจ) (นายวิษณุ โพธิ)

เทศบาลตำบลบ้านแป๋ อำเภอเมือง จังหวัดเชียงใหม่

บริษัท เชียงใหม่ เต รัชชัช จำกัด CHIANGMAI TE RACHAT CO.,LTD.

ป้ายประชาสัมพันธ์โครงการก่อสร้างของเทศบาลตำบลบ้านแปะ

(กรณีก่อนดำเนินการก่อสร้าง)

ผู้รับจ้างเป็นผู้รับผิดชอบในการดำเนินการจัดทำ และติดตั้งแผ่นป้าย

โครงการก่อสร้างของเทศบาลตำบลบ้านแปะ

โทร. 0-5303-2128-9

งานก่อสร้างถนนผิวจราจรคอนกรีตเสริมเหล็ก บ้านบนนา หมู่ที่ 14 ตำบลบ้านแปะ อำเภอจอมทอง จังหวัดเชียงใหม่ ขนาดผิวจราจรกว้าง 3.5 เมตร ยาว 200 เมตร หนา 0.15 เมตร หรือมีพื้นที่รวมกันโดยเฉลี่ยไม่น้อยกว่า 700 ตารางเมตร ตามแบบแปลนของเทศบาลตำบลบ้านแปะ

ผู้รับจ้าง บริษัท เชียงใหม่ธีราชาติ จำกัด ตั้งอยู่เลขที่ 12 หมู่ที่ 7 ตำบลบ้านแปะ อำเภอจอมทอง จังหวัดเชียงใหม่ โดย นายวิษณุ โพธิ โทร 0-5383-1147, 0-5383-1471

ระยะเวลาเริ่มต้น 20 ธันวาคม 2560 ระยะเวลาสิ้นสุด 19 มีนาคม 2561 รวมระยะเวลา 90 วัน

วงเงินงบประมาณที่ได้ตั้งไว้ 380,000 บาท ราคากลาง ค่าก่อสร้าง 380,000 บาท

วงเงินค่าก่อสร้างตามที่ได้ลงนามในสัญญาจ้าง 379,500 บาท

<u>คณะกรรมการตรวจรับพัสดุ</u>

1.จ่าเอกศุภกิจ	ฝั้นชมภู	ประธานกรรมการ	โทร. 09-3961-5549, 09-3961-5541
2.นายประยูร	จินาจันทร์	กรรมการ	
3.นายวิโรจน์	อิ่มใจ	กรรมการ	

<u>ผู้ควบคุมงาน</u>

1.นายอดุลย์	ตาคำมูล	ผู้ควบคุมงาน	โทร. 08-5627-0525

หมายเหตุ วัสดุที่ใช้ทำแผ่นป้ายให้ใช้แผ่นเหล็ก หรือไม้อัด ขนาดกว้างไม่น้อยกว่า 1.20 เมตร ยาวไม่น้อยกว่า 2.40 เมตร

(ลงชื่อ) ผู้ว่าจ้าง (ลงชื่อ) ผู้รับจ้าง

(นายพันธ์ศักดิ์ แก้วสุดใจ) (นายวิษณุ โพธิ)

เทศบาลตำบลบ้านแปะ จังหวัดเชียงใหม่

บริษัท เชียงใหม่ธีราชาติ จำกัด T.C. CHIANGMAI TE RACHAT CO.,LTD.

ป้ายประชาสัมพันธ์โครงการก่อสร้างของเทศบาลตำบลบ้านแปะ
(กรณีดำเนินการก่อสร้างแล้วเสร็จ)
ผู้รับจ้างเป็นผู้รับผิดชอบในการดำเนินการจัดทำ และติดตั้งแผ่นป้าย

โครงการก่อสร้างของเทศบาลตำบลบ้านแปะ

โครงการก่อสร้างถนนผิวจราจรคอนกรีตเสริมเหล็ก บ้านบนนา หมู่ที่ 14 ตำบลบ้านแปะ อำเภอจอมทอง จังหวัดเชียงใหม่ ขนาดผิวจราจรกว้าง 3.5 เมตร ยาว 200 เมตร หนา 0.15 เมตร หรือมีพื้นที่รวมกันโดยเฉลี่ยไม่น้อยกว่า 700 ตารางเมตร ตามแบบแปลนของเทศบาลตำบลบ้านแปะ วงเงินงบประมาณ 379,500 บาท

วันเริ่มสัญญา เริ่มต้น 20 ธันวาคม 2560 ระยะเวลาสิ้นสุด 19 มีนาคม 2561

ผู้รับจ้าง บริษัท เชียงใหม่ธีราชาติ จำกัด

ผู้ควบคุมงาน นายอดุลย์ ตาคำมูล คณะกรรมการตรวจรับพัสดุ 1.จ่าเอกศุภกิจ ฝั้นชมภู ประธานกรรมการ

2.นายประยูร จินาจันทร์ กรรมการ

3.นายวิโรจน์ อิ่มใจ กรรมการ

หมายเหตุ 1. เสา พื้นป้ายทาสีเขียวทั้ง 2 ด้าน ใช้สีน้ำมันก่อนทาสีจริง ให้ทาสีกันสนิมก่อน 2 ครั้ง

2. ตัวหนังสือสีขาว

3. ขนาดตัวหนังสือกำหนดตามความเหมาะสมข้อความตามแบบที่กำหนดข้างบน

4. แผ่นเหล็ก ขนาดกว้าง 1.20 เมตร ยาว 2.40 เมตร

5.จุดก่อสร้างป้ายกำหนดตามความเหมาะสมให้สามารถมองเห็นได้ชัด

(ลงชื่อ) ผู้ว่าจ้าง (ลงชื่อ) ผู้รับจ้าง

(นายพันธ์ศักดิ์ แก้วสุดใจ) (นายวิษณุ โพธิ)

เทศบาลตำบลบ้านแปะ จังหวัดเชียงใหม่

บริษัทเชียงใหม่ธีราชาติ จำกัด T.C. CHIANGMAI TE RACHAT CO.,LTD.